100/10/830

100/10/830
Halogen-Infrarotscheinwerfer 830nm,

10° Beleuchtungswinkel horizontal, 12V

Art-Nr. 73655

Hauptmerkmale

Lichtleistung entsprechend einem konvent. 100W-Typ
Homogene Ausleuchtung bis ca. 55m
Spektrale Emission: 830nm
Lichtausbreitung: ca. 10° horizontal
Betrieb mit Halogen-Niedervoltlampe
Robustes Aluminiumgehäuse mit Front-Linsensystem
Schutzart: IP66

Spezifikationen

Leuchtmittel	Halogen
Spektrale Emission	830 nm
Strahlausbreitung H	10°
Leuchtweite	55 m
Dämmerungsschalter	nein
Netzgerät	optional
Schutzart	IP66
Leistungsaufnahme	70W

Optionales Zubehör

73665	**MINILL**	Ersatzlampenkit für Halogen-Infrarot Scheinwerfer Serie IR-100
73664	**MINIST**	Netzteil 230VAC/12VAC für zwei Halogenscheinwerfer Serie IR-100
73663	**MINISS**	Netzteil 230VAC/12VAC für einen Halogenscheinwerfer Serie IR-100

© Copyright ISG mbH Intern.tätige Sicherheitsges. , Januar 2010- Technische Änderungen vorbehalten

100/10/830

Produktinformationen

Für ein gutes Ergebnis wird die Verwendung einer Kamera mit guter Empfindlichkeit im Infrarotbereich, eine relative Objektiv-Öffnung: min. F 1,4 und ein mittlerer Reflexionsfaktor der angestrahlten Objekte vorausgesetzt.

© Copyright ISG mbH Intern.tätige Sicherheitsges. , Januar 2010- Technische Änderungen vorbehalten

Technische Zeichnung

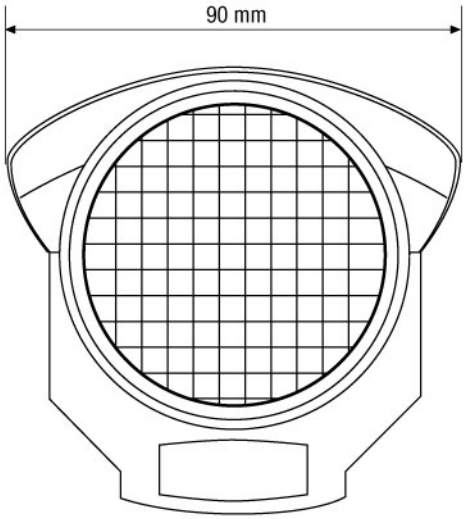

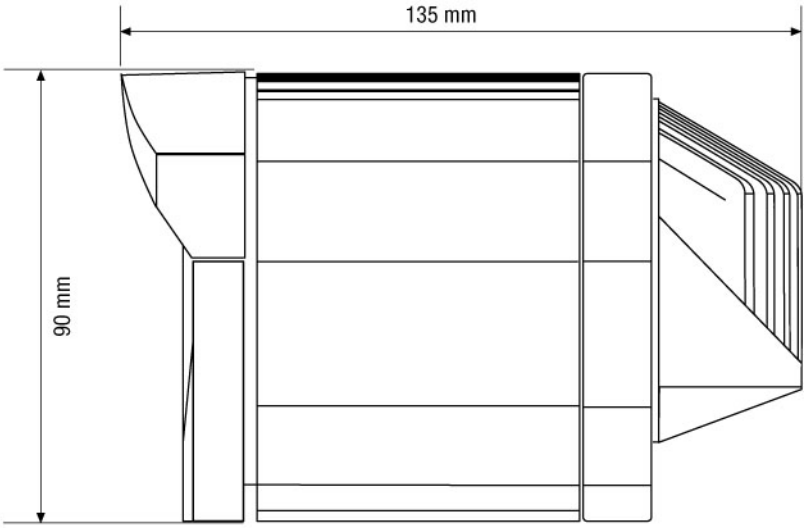

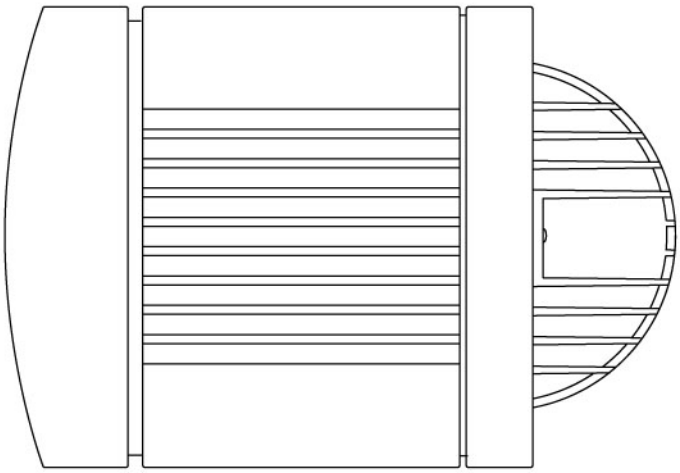

Maße/Dimensions: mm

© Copyright ISG mbH Intern.tätige Sicherheitsges. , Januar 2010- Technische Änderungen vorbehalten