# MK-22

Artikel-Nr.: 73156

Mastaufsatzkonsole für 360°
S/N-Köpfe, 200mm Höhe, RAL7032

## Hauptmerkmale

Für Mastaufsatzmontage
Robuste Konstruktion
Zur Montage von S/N-Köpfen mit Mittelkabelauslass
Montagefertig

## Spezifikationen

| | |
|---|---|
| Höhe | 200mm |
| Tragfähigkeit | 20kg |
| Material | Stahl |
| Farbe | RAL7032 |
| Abmessungen (HxBxT) | siehe Maßzeichnung |
| Gewicht | 2,3kg |

## Technische Zeichnung

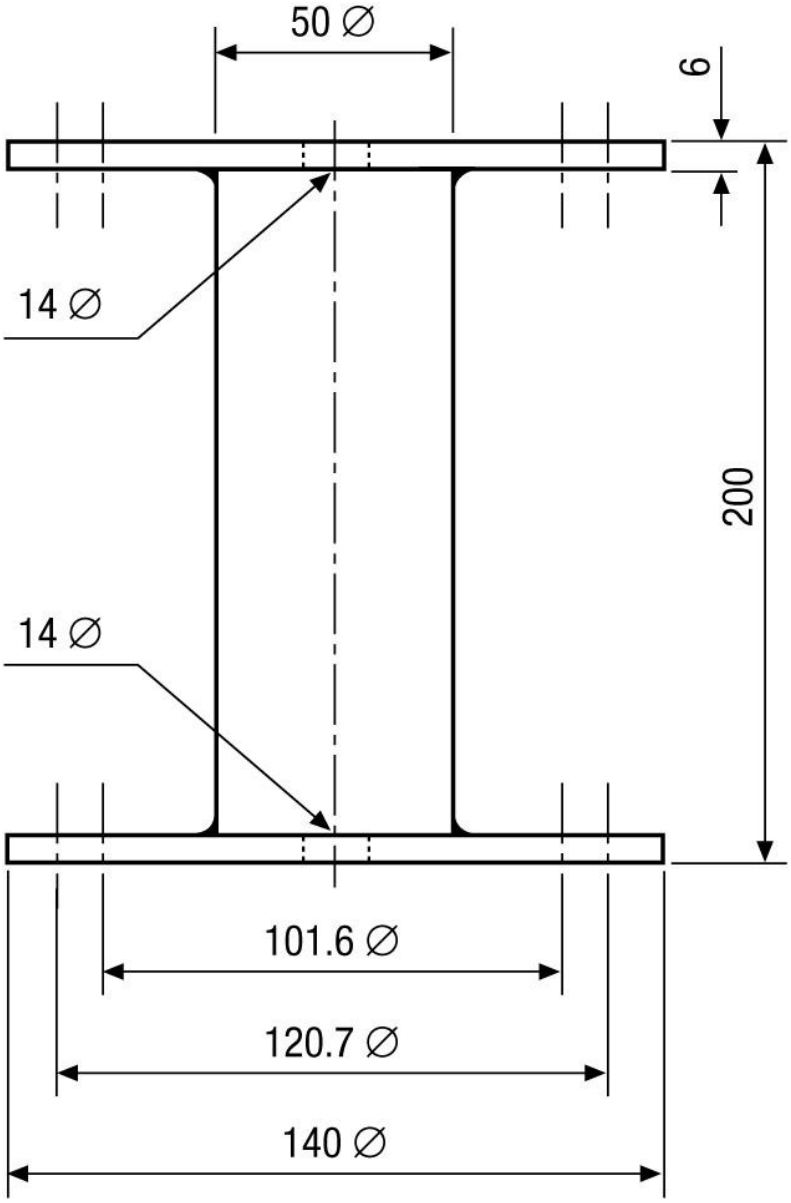


Maße/Dimensions: mm

Ihr Partner für eneo Produkte: