WD-2N1

WD-2N1
Wandmontagearm für Schwenk-/Neigeköpfe VPT-40,
RAL7032

Art-Nr. 73099

Hauptmerkmale

Für Wandbefestigung
Zur Montage von Schwenk- und Schwenk/Neigeköpfen
Robuste Konstruktion
Montagefertig
Option: Gelenkkopf GK-2/N1

Spezifikationen

Abstand Befestigungsmitte - Wand	345mm
Tragfähigkeit	12kg
Material	Stahl
Farbe	RAL7032
Abmessungen (HxBxT)	siehe Maßzeichnung
Gewicht	2,3kg

Optionales Zubehör

73136	**GK-2/N1**	Gelenkkopf für WD-2N1, MK-1N1 und MK-21 RAL7032
73137	**CMA-11**	Eckmontagewinkel für Wandmontagearme WD-2N1, RAL7032

© Copyright VIDEOR E. Hartig GmbH, Mai 2012- Technische Änderungen vorbehalten

Produktinformationen

Zur Befestigung des Wandmontagearms sind nur bauaufsichtlich zugelassene Dübel zu verwenden !

© Copyright VIDEOR E. Hartig GmbH, Mai 2012- Technische Änderungen vorbehalten

Technische Zeichnung

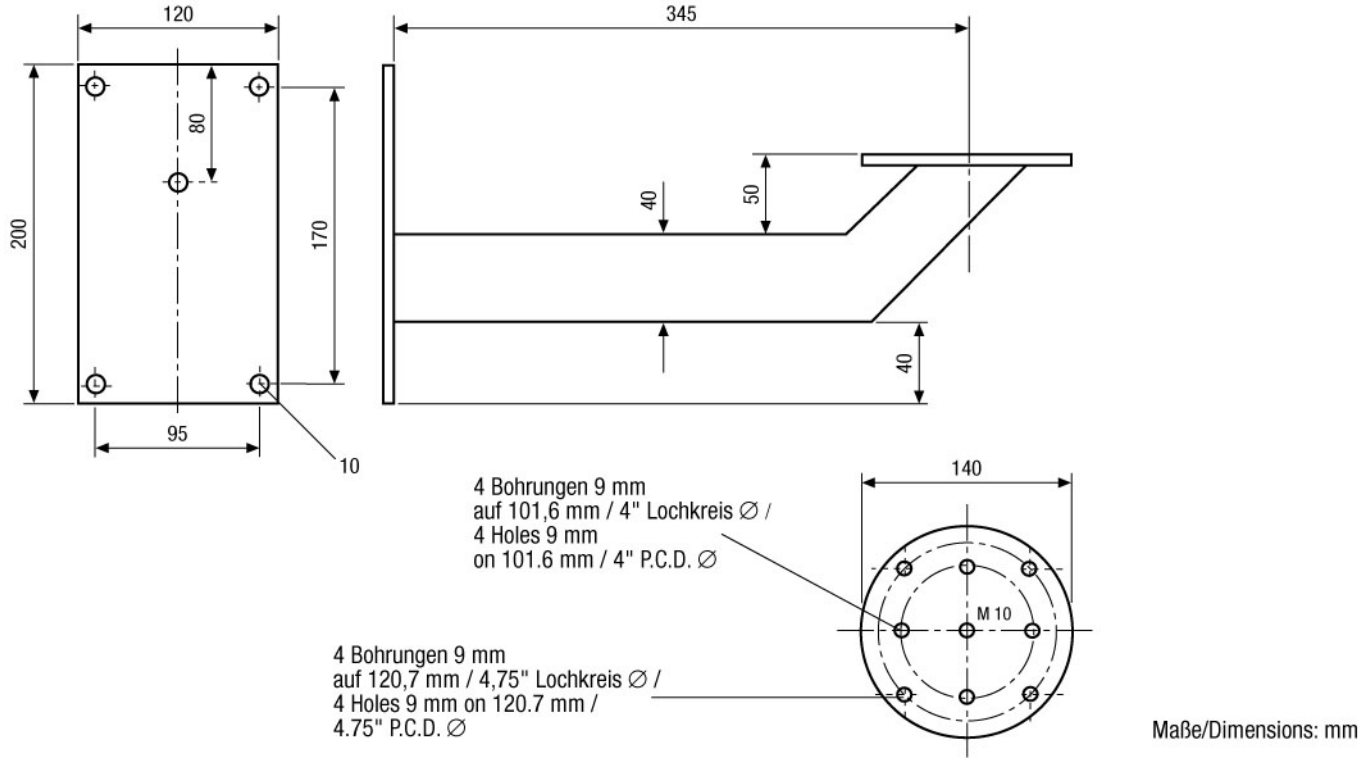

© Copyright VIDEOR E. Hartig GmbH, Mai 2012- Technische Änderungen vorbehalten