WD-15/MK

WD-15/MK
Wandmontagearm mit Gelenkkopf für Wetterschutzgehäuse,
schwarz

Art-Nr. 73013

Hauptmerkmale

- **Für Wandbefestigung**
- **Zur Montage von Kameraschutzgehäusen**
- **Robuste Aluminiumkonstruktion**
- **Gelenkkopf mit großem Verstellbereich**
- **Montagefertig**

Spezifikationen

Abstand Befestigungsmitte - Wand	300mm
Drehbereich des Gelenkkopfes	360°
Neigebereich	ca. 50°
Tragfähigkeit	8kg
Material	Aluminium
Farbe	schwarz
Abmessungen (HxBxT)	siehe Maßzeichnung
Gewicht	1,3kg

© Copyright VIDEOR E. Hartig GmbH, Mai 2012- Technische Änderungen vorbehalten

Produktinformationen

Zur Befestigung des Wandmontagearms sind nur bauaufsichtlich zugelassene Dübel zu verwenden !

© Copyright VIDEOR E. Hartig GmbH, Mai 2012- Technische Änderungen vorbehalten

Technische Zeichnung

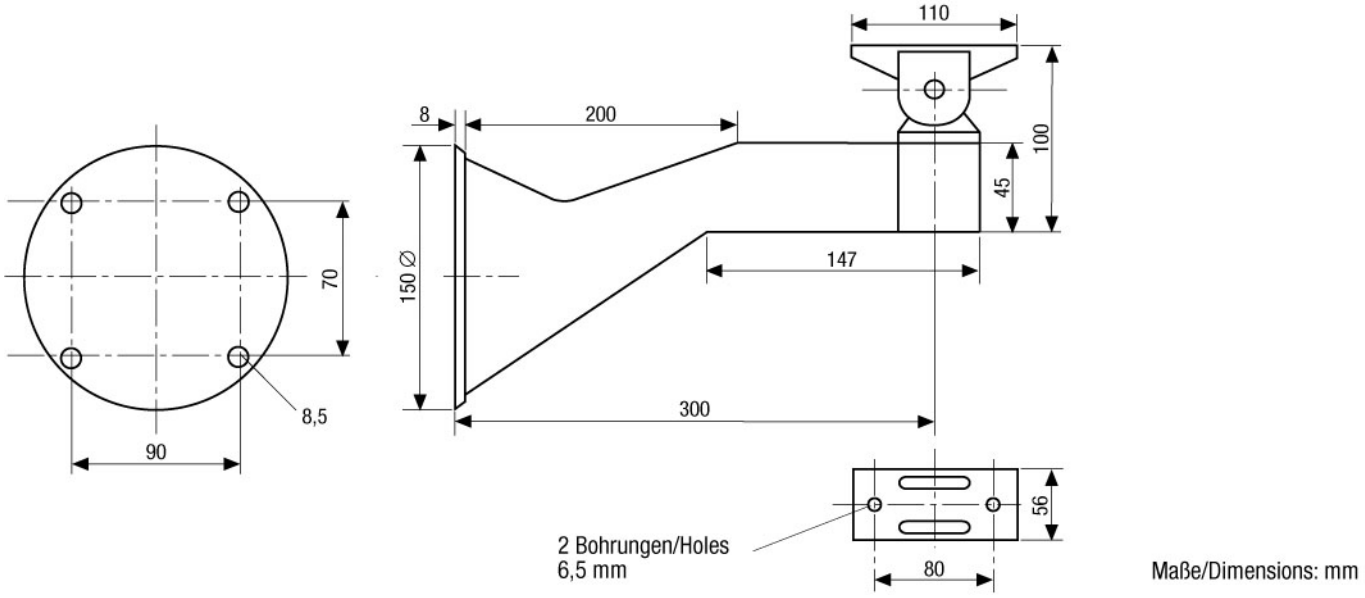

© Copyright VIDEOR E. Hartig GmbH, Mai 2012- Technische Änderungen vorbehalten