W LED300K-140

W LED300K-140
LED-Weißlichtscheinwerfer, 140°,

Kaltweiß 200-240VAC, 120W, Wandhalterung

Art-Nr. 71746

Hauptmerkmale

Farbtemperatur: 5650K bis 7000K (Kaltweiß)
Horizontale/Vertikale Lichtausbreitung: 140°
Lichtstrom: 8500Lumen
Integriertes Schaltnetzgerät mit Softstart
Betriebsspannung: 200 bis 240VAC, 50Hz
Netzgeräte-Wirkungsgrad: 97% (cos Phi >0,9)
Niedrige Eigenerwärmung / Vibrationsunempfindlich
Bauteile mit erweitertem Temperaturbereich
Gehäuse: Aluminium C0-eloxiert
Schutzart: IP66
Zubehör: Montagebügel, Wand-/Deckenhalterung
Option: Masthalterung

Spezifikationen

Leuchtmittel	LED
Farbtemperatur	5650 ~7000K
Lichtstrom	8500 Lumen
Strahlausbreitung H	140°
Strahlausbreitung V	140°
Leuchtweite	100 m
Dämmerungsschalter	nein
Temperaturabhängige Abschaltung	Ab >60°C Systemtemperatur wird die Versorgungsspannung zurückgeregelt
Isolationsfestigkeit	Schutzklasse I (Luft- und Kriechstrecken =/>4mm)
Wirkungsgrad	>97% (Netzgerät), Cos Phi: >0,9
Einschaltverzögerung	Softstart
Erwärmung über Umgebungstemperatur	Max. 35°C

© Copyright VIDEOR E. Hartig GmbH, Mai 2012- Technische Änderungen vorbehalten

W LED300K-140

(Fortsetzung Spezifikationen)

Anschluss	2m flexibles Netzkabel mit offenen Enden
Netzgerät	integriert
Schutzart	IP66
Befestigung	Wandmontagearm im Lieferumfang enthalten
Betriebsspannung	200 ~240VAC +/-10%, 50Hz
Leistungsaufnahme	120W
Temperaturbereich (Betrieb)	-30°C ~+50°C
Gehäusebelüftung	Über Druckausgleichsmembran
Gehäuse	Aluminium mit Kunststoffabdeckung
Farbe	Gehäuse: silberfarben eloxiert, Front: Klar
Abmessungen (HxBxT)	siehe Maßzeichnung
Gewicht	4,2kg
Zertifizierungen	CE

Optionales Zubehör

71722	**PM-80**	Mastmontage-Set für IR LED-WBSET (80-180mm Mast)

© Copyright VIDEOR E. Hartig GmbH, Mai 2012- Technische Änderungen vorbehalten

Technische Zeichnung

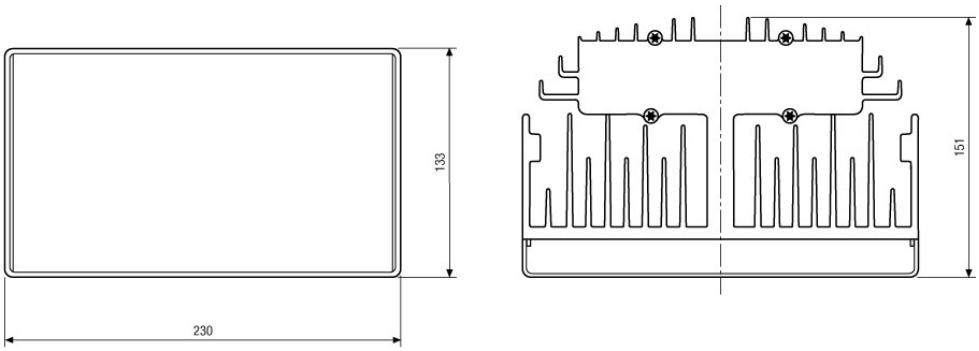

Wandmontagarm und Befestigungsbügel
Wall mount bracket and mounting bracket
Support mural et étrier de fixation
Soporte mural y fijación

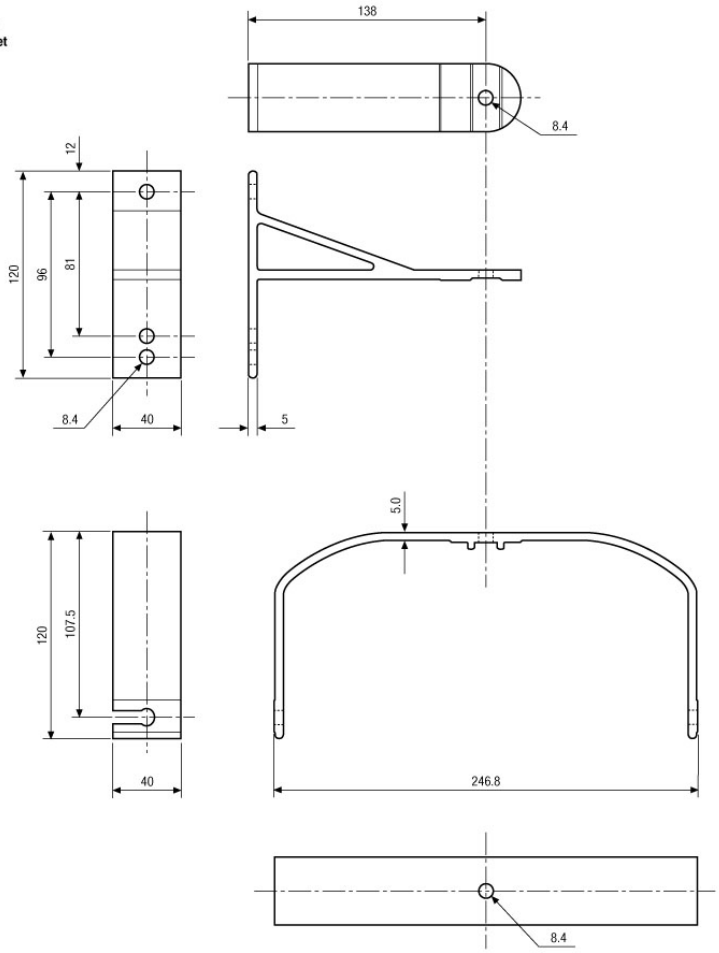

Maße/Dimensions: mm

© Copyright VIDEOR E. Hartig GmbH, Mai 2012- Technische Änderungen vorbehalten