IR LED150-C-35

IR LED150-C-35
LED Infrarotscheinwerfer 950nm, 35°, 200-240VAC,
25W, Dämmerungsschalter

Art-Nr. 71736

Hauptmerkmale

Spektrale Emission: 950nm / Lichtausbreitung: 35°
130 LEDs mit schmalbandiger Lichtemission
Sensorgesteuerter Dämmerungsschalter mit IR-Filter
Integriertes Schaltnetzgerät mit Softstart
Betriebsspannung: 200 bis 240VAC, 50Hz
Netzgeräte-Wirkungsgrad: 97% (cos Phi >0,9)
Niedrige Eigenerwärmung / Vibrationsunempfindlich
Bauteile mit erweitertem Temperaturbereich
Gehäuse: Aluminium C0-eloxiert
Schutzart: IP66
Optionen: Montagebügel, Wand- und Deckenhalterung

Spezifikationen

Leuchtmittel	LED
Spektrale Emission	950 nm
Spektrale Halbwertsbreite	80nm
Strahlausbreitung H	35°
Strahlausbreitung V	35°
Leuchtweite	50 m
Dämmerungsschalter	ja, Betriebsart: Sensorgesteuert, 50 / 130Lux (Ein-/Ausschaltwert). Sensor mit IR-Filter gegen Eigenbeeinflussung geschützt. Bei Sensorausfall schaltet das Netzgerät automatisch auf Dauerbetrieb. Umstellung auf Dauerlicht durch Sensorabdeckung.
Temperaturabhängige Abschaltung	Ab >60°C Systemtemperatur wird die Versorgungsspannung zurückgeregelt
Isolationsfestigkeit	Schutzklasse I (Luft- und Kriechstrecken =/>4mm)
Wirkungsgrad	>97% (Netzgerät), Cos Phi: >0,9

© Copyright VIDEOR E. Hartig GmbH, Mai 2012- Technische Änderungen vorbehalten

IR LED150-C-35

(Fortsetzung Spezifikationen)

Einschaltverzögerung	Softstart
Erwärmung über Umgebungstemperatur	Max. 35°C
Anschluss	2m flexibles Netzkabel mit offenen Enden
Netzgerät	integriert
Schutzart	IP66
Befestigung	2x Gewindebohrung M8 seitlich für Bügelmontage
Betriebsspannung	200~240VAC, (+/-10%)
Leistungsaufnahme	25W
Temperaturbereich (Betrieb)	-30°C ~+50°C
Gehäusebelüftung	Über Druckausgleichsmembran
Gehäuse	Aluminium mit Kunststoffabdeckung
Farbe	Gehäuse: silberfarben eloxiert, Front: Schwarz
Abmessungen (HxBxT)	siehe Maßzeichnung
Gewicht	1,9kg
Zertifizierungen	CE

Optionales Zubehör

71722	**PM-80**	Mastmontage-Set für IR LED-WBSET (80-180mm Mast)
71725	**LED-WBSET**	Wandmontage-Set: Befestigungsbügel und Wandmontagearm

© Copyright VIDEOR E. Hartig GmbH, Mai 2012- Technische Änderungen vorbehalten

IR LED150-C-35

Produktinformationen

*) die genannte max. Leuchtweite setzt die Verwendung einer Kamera mit guter Empfindlichkeit im Infrarotbereich, eine relative Objektiv-Öffnung: min. F 1,4 und ein mittlerer Reflexionsfaktor der angestrahlten Objekte voraus.

© Copyright VIDEOR E. Hartig GmbH, Mai 2012- Technische Änderungen vorbehalten

IR LED150-C-35

Technische Zeichnung

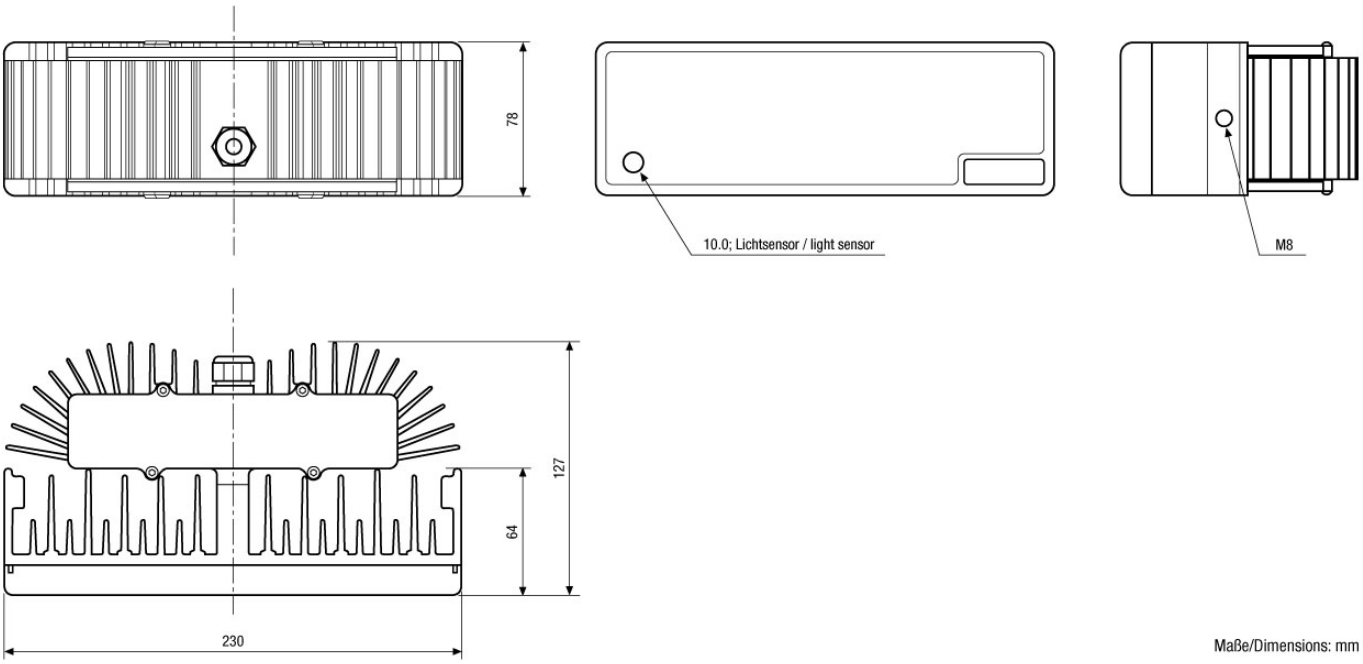

© Copyright VIDEOR E. Hartig GmbH, Mai 2012- Technische Änderungen vorbehalten