WD-8/MK

Artikel-Nr.: 71310

Wandarm mit Gelenkkopf, 1/4" Kamerabefestigungsschraube, schwarz

Hauptmerkmale

Für Wandmontage
Einstellbarer Gelenkkopf
Robuste Aluminiumkonstruktion
Montagefertig

Spezifikationen

Abstand Kamerabefestigung - Wand	186 mm
Tragfähigkeit	3 kg
Kamerabefestigung	1/4" - 20 UNC-Gewinde
Material	Aluminium
Farbe	schwarz
Gewicht	240 g

Technische Zeichnung

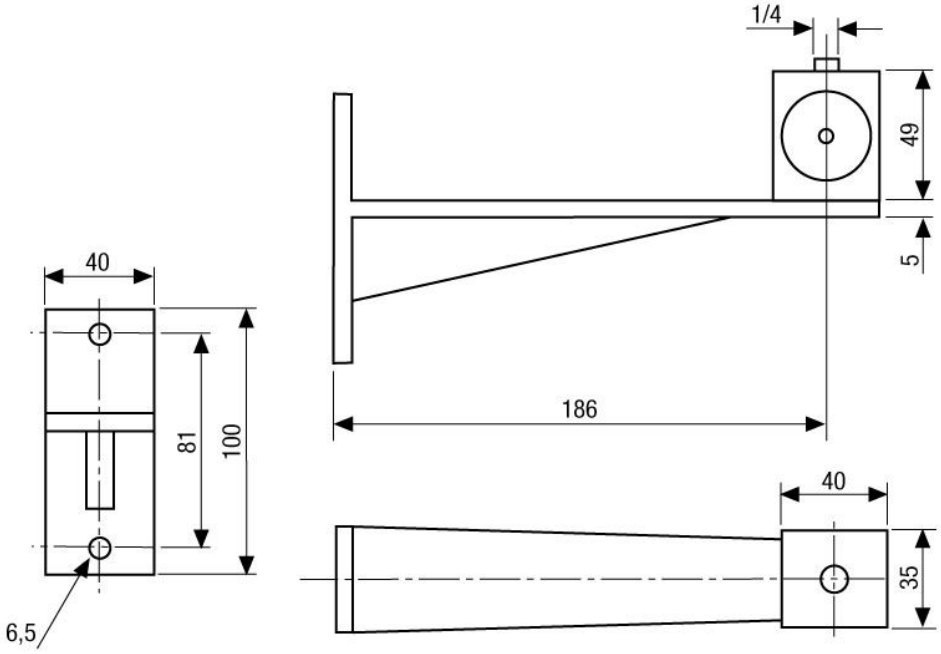

Maße/Dimensions: mm

Ihr Partner für eneo Produkte: