WD-13-WA

Artikel-Nr.: 70836

Deckenhalterung mit Kugelkopf,
1/4" Kamerabefestigungsschraub
e, RAL9006

Hauptmerkmale

Für Deckenmontage
Einstellkopf mit großem Verstellbereich
Robuste Aluminiumkonstruktion
Montagefertig

Spezifikationen

Abstand Kamerabefestigung - Decke	190mm
Tragfähigkeit	500g
Kamerabefestigung	1/4" - 20 UNC-Gewinde
Material	Aluminium
Farbe	RAL9006
Gewicht	440g

Technische Zeichnung

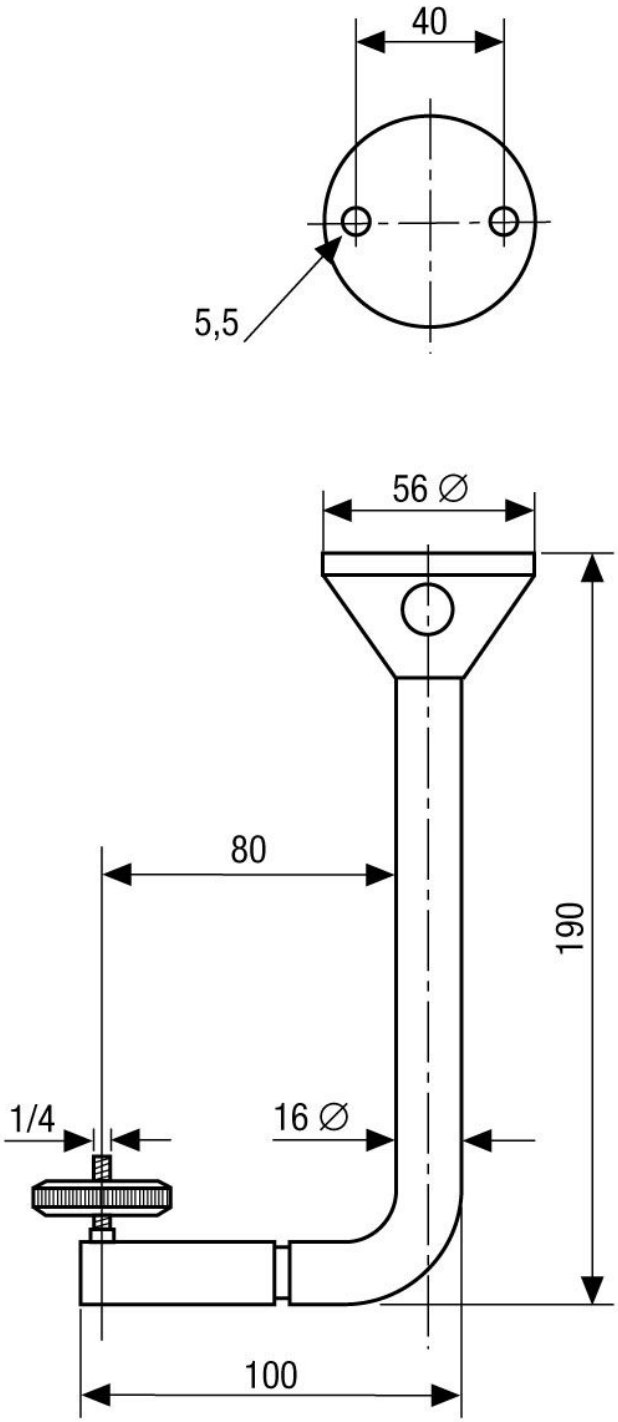

Maße/Dimensions: mm

Ihr Partner für eneo Produkte: