VT-PS12DC-8

VT-PS12DC-8
Stecker-Netzgerät 100-240VAC/12VDC (1,0A),

stabilisiert, mit Hohlstecker

Art-Nr. 70535

Hauptmerkmale

Eingangsspannung: 100-240VAC
Ausgangsleistung: 12VDC/1A
1,8m Sekundärleitung mit DC-Hohlstecker
Kunststoffgehäuse

Spezifikationen

Zertifizierungen	CE

© Copyright VIDEOR E. Hartig GmbH, Mai 2012- Technische Änderungen vorbehalten

Technische Zeichnung

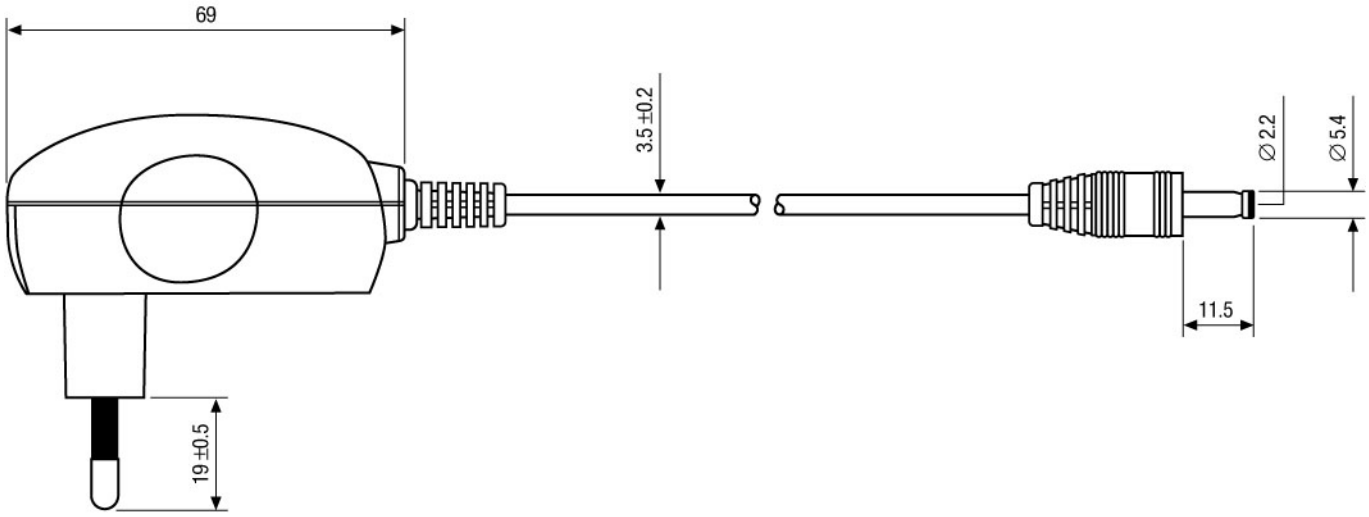

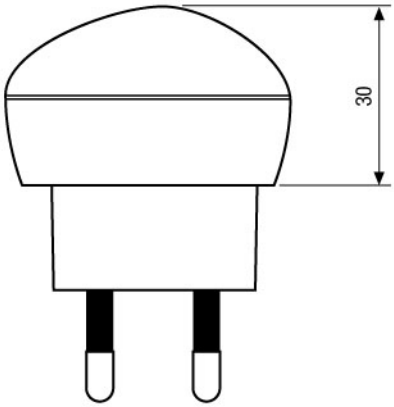

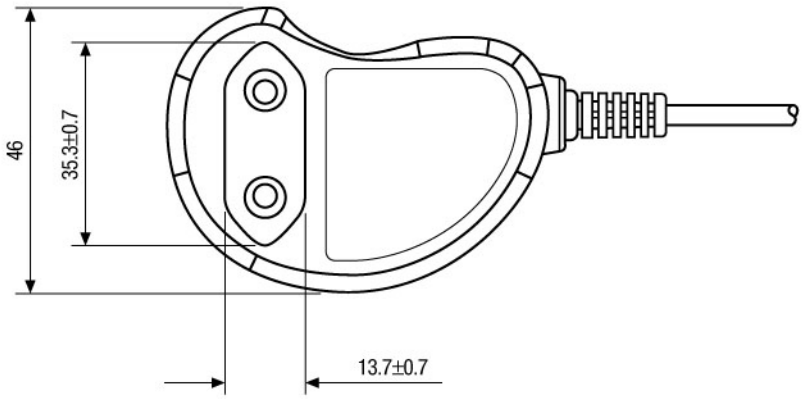

Maße/Dimensions: mm

© Copyright VIDEOR E. Hartig GmbH, Mai 2012- Technische Änderungen vorbehalten