NE-132/AC24V

Artikel-Nr.: 70527

Netzgerät 230VAC/24VAC (1,0A)

Hauptmerkmale

Spannungsversorgung für Dome-Kameraserie ED(M)C
Netzanschluss: 1,8m mit 2-pol. Netzstecker
Sekundärleitung 1,8m mit freien Kabelenden

Eingangsspannung: 230VAC/50Hz
Ausgangsleistung: 24VAC/1,0A +/-5%
Für Innenraumbetrieb

Spezifikationen

Zertifizierungen	CE

Technische Zeichnung

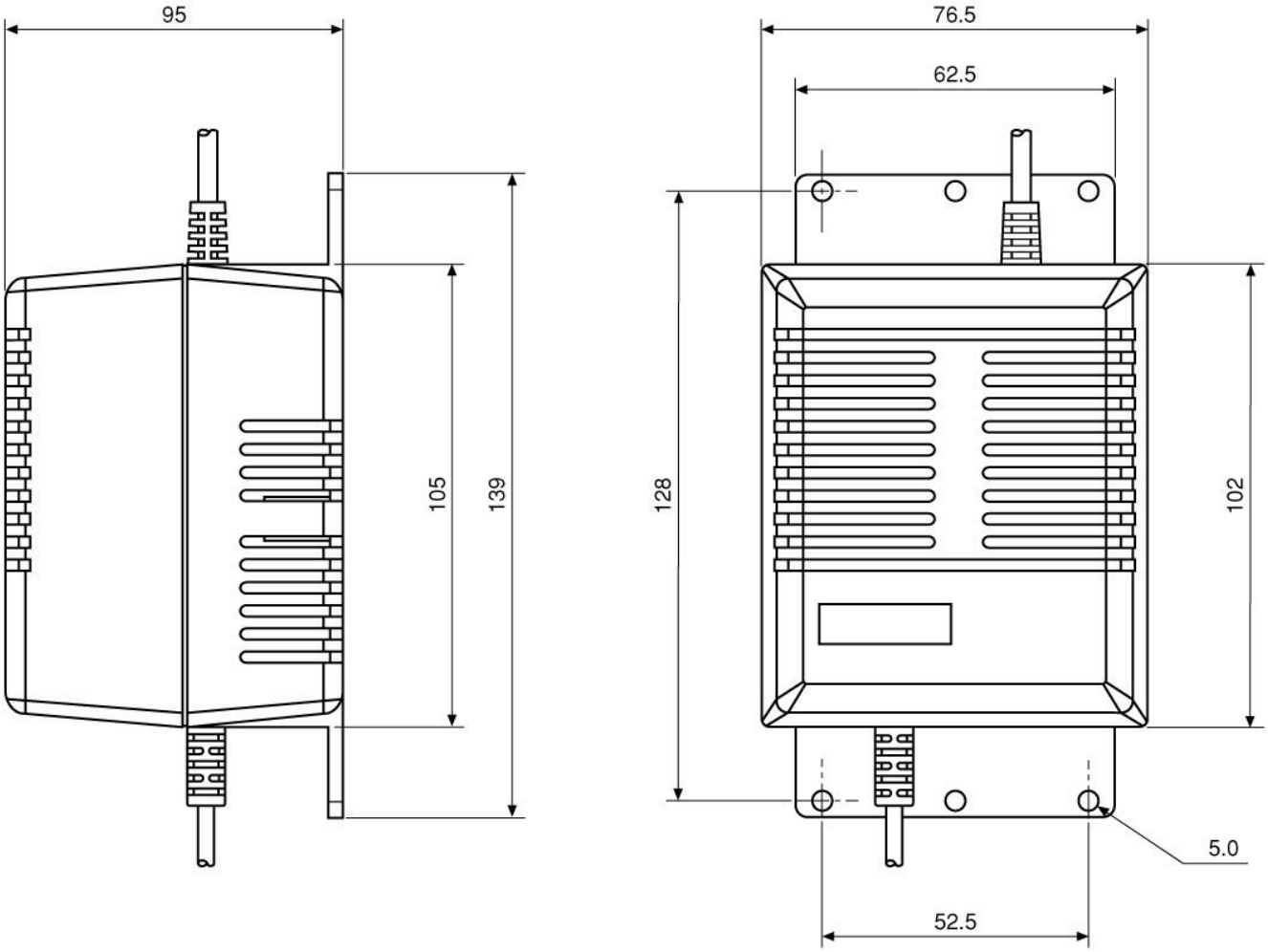

Maße/Dimensions: mm

Ihr Partner für eneo Produkte: