WD-9N

Artikel-Nr.: 70023

Wandarm mit Kugelkopf, 1/4" Kamerabefestigungsschraube, schwarz

Hauptmerkmale

Für Wandmontage
Einstellkopf mit großem Verstellbereich
Robuste Aluminiumkonstruktion
Montagefertig

Spezifikationen

Abstand Kamerabefestigung - Wand	203mm
Tragfähigkeit	350g
Kamerabefestigung	1/4" - 20 UNC-Gewinde
Material	Aluminium
Farbe	schwarz
Gewicht	260g

Technische Zeichnung

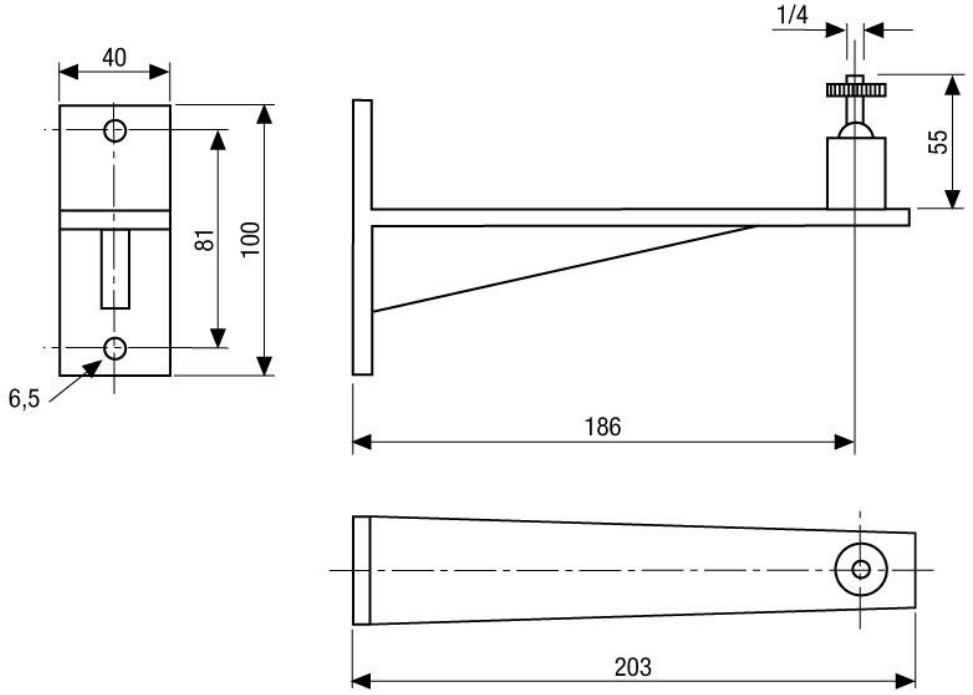

Maße/Dimensions: mm

Ihr Partner für eneo Produkte: