A08Z08NDDC

A08Z08NDDC
F1,6/8-64mm DC- Motorzoomobjektiv, 1/2´´C,

Art-Nr. 47422

Hauptmerkmale

Für 1/2´´und 1/3´´Farb- und S/W-Kameras
C-Mount
Ohne eingebautem Autoiris-Verstärker
Objektiv-Design ausschließlich für Motorisierung
8-fach Zoombereich

Spezifikationen

Objektiv Typ	Zoom
Tag/Nacht	nein
Megapixel	nein
Asphärische Technologie	nein
Nennformat	1/2´´
Auflagemaß	17,526mm
Mount	C
Brennweite	8 mm - 64 mm
Bildwinkel horizontal	44° - 5,8°
MOD (Minimum Object Distance)	1,0 m
Blendenbereich (F)	F1,6~F250
Blendensteuerung	DC
Einschraubtiefe	4,0mm
Filtergewinde	M49x0,75mm
Verstellzeit	Ca. 6Sek. (bei 8 VDC)
Steuerspannungsbereich	8,0VDC +/-20 %

© Copyright ISG mbH Intern.tätige Sicherheitsges. Bürohaus Rhin-Center, Rhinstraße 137A, 10318 Berlin, April 2013- Technische Änderungen vorbehalten

A08Z08NDDC

(Fortsetzung Spezifikationen)

Max. Stromaufnahme/Motor (Betrieb)	25mA
Rutschkupplung an Fokus/Zoom	ja
Kabellänge	>50cm
Anschluss	Kabellänge: 20cm mit 4-pol. Stecker
Temperaturbereich (Betrieb)	-10°C ~+50°C
Länge	91,8 mm
Breite	64 mm
Höhe	72 mm
Höhe [#2]	72
Gewicht	370g

© Copyright ISG mbH Intern.tätige Sicherheitsges. Bürohaus Rhin-Center, Rhinstraße 137A, 10318 Berlin, April 2013- Technische Änderungen vorbehalten

A08Z08NDDC

Technische Zeichnung

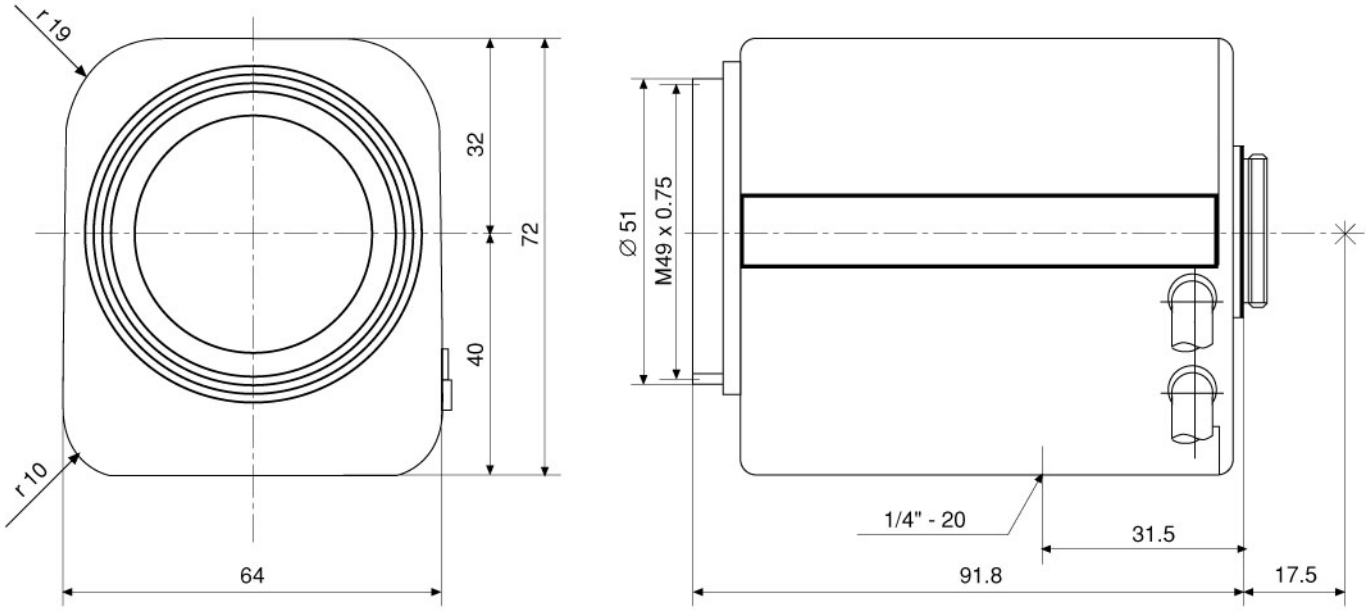

Maße/Dimensions: mm

ISG mbH Intern.tätige Sicherheitsges. Bürohaus Rhin-Center
Rhinstraße 137A · 10318 Berlin · DE

© Copyright ISG mbH Intern.tätige Sicherheitsges. Bürohaus Rhin-Center, Rhinstraße 137A, 10318 Berlin, April 2013- Technische Änderungen vorbehalten

VIDEOR