F0212NDDC-NFS

F0212NDDC-NFS
F1,2/2,2mm DC-Objektiv mit Fokus Konstanthaltung,
1/3´´CS

Art-Nr. 47161

Hauptmerkmale

- **Für 1/3´´und 1/4´´Farb- und S/W-Kameras**
- **Fokus Konstanthaltung (No-Focus-Shift)**
- **Feste Brennweite**
- **Asphärische Linsenelemente**
- **CS-Mount**
- **Hoher optischer und mechanischer Qualitätsstandard**
- **Verstellbarer Mount für die Kabelpositionierung**
- **Feststellschraube am Fokusring**
- **4-pol. Anschlussstecker für die Blendensteuerung**

Spezifikationen

Objektiv Typ	Festbrennweite
Anwendungsbereich	Tag/Nacht
Tag/Nacht	ja
Megapixel	nein
Asphärische Technologie	ja
Nennformat	1/3´´
Auflagemaß	12,5mm
Mount	CS
Brennweite	2,2 mm
Bildwinkel horizontal	118,6°
MOD (Minimum Object Distance)	0,1 m
Blendenbereich (F)	F1,2~F280
Blendensteuerung	DC
Blendenantrieb	Galvanometer

© Copyright ISG mbH Intern.tätige Sicherheitsges. Bürohaus Rhin-Center, Rhinstraße 137A, 10318 Berlin, April 2013- Technische Änderungen vorbehalten

F0212NDDC-NFS

(Fortsetzung Spezifikationen)

Fokus-Konstantbereich	+0,025mm (Veränderung des Fokuspunkts bei Umschaltung auf IR-Beleuchtung, 850nm)
Einschraubtiefe	5,5mm
Filtergewinde	-, nicht vorhanden
Kabellänge	ca. 20cm
4-pol. Anschlussstecker	Serienmäßig
Temperaturbereich (Betrieb)	-20°C ~+60°C
Länge	34,7 mm
Durchmesser	34 mm
Radius	24,5 mm
Abmessungen (LxDxH)	siehe Maßzeichnung
Gewicht	49g

© Copyright ISG mbH Intern.tätige Sicherheitsges. Bürohaus Rhin-Center, Rhinstraße 137A, 10318 Berlin, April 2013- Technische Änderungen vorbehalten

F0212NDDC-NFS

Technische Zeichnung

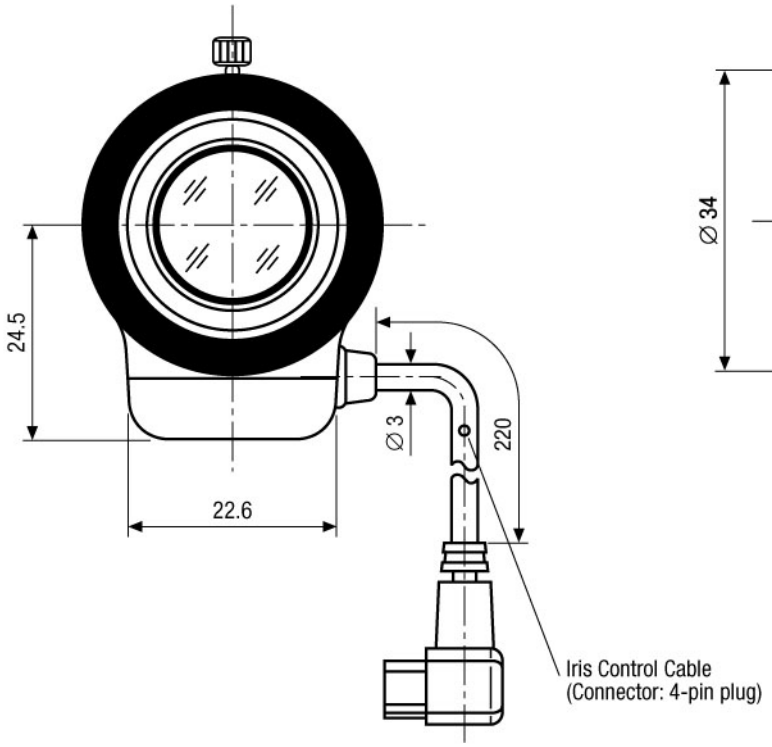

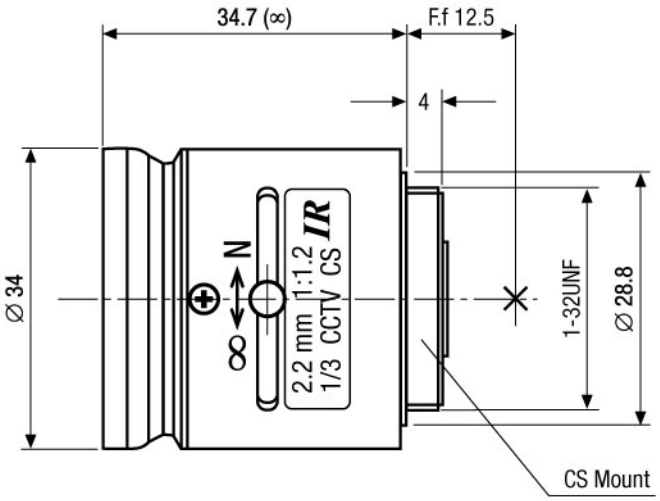

Maße/Dimensions: mm

ISG mbH Intern.tätige Sicherheitsges. Bürohaus Rhin-Center
Rhinstraße 137A · 10318 Berlin · DE

© Copyright ISG mbH Intern.tätige Sicherheitsges. Bürohaus Rhin-Center, Rhinstraße 137A, 10318 Berlin, April 2013- Technische Änderungen vorbehalten

VIDEOR