A04Z12NDDC-MP

A04Z12NDDC-MP
F1,4/4-12mm Megapixel DC-Objektiv/var. Brennweite,
1/2´´C

Art-Nr. 43272

Hauptmerkmale

Für 1/2´´Kameras mit bis max. 1,3 Megapixels
Variable Brennweite
Asphärische Linsenelemente
C-Mount
Hoher optischer und mechanischer Qualitätsstandard
4-pol. Anschlussstecker für die Blendensteuerung
Verstellbarer Mount für die Kabelpositionierung

Spezifikationen

Objektiv Typ	Varifokal
Anwendungsbereich	Megapixel (max. 1,3 MP)
Tag/Nacht	nein
Megapixel	ja
Asphärische Technologie	ja
Nennformat	1/2´´
Auflagemaß	17,526mm
Mount	C
Brennweite	4 mm - 12 mm
Bildwinkel horizontal	100,5° - 33,4°
MOD (Minimum Object Distance)	0,3 m
Blendenbereich (F)	F1,4~F290
Blendensteuerung	DC
Einschraubtiefe	8,5mm
Filtergewinde	nicht vorhanden

© Copyright ISG mbH Intern.tätige Sicherheitsges. Bürohaus Rhin-Center, Rhinstraße 137A, 10318 Berlin, April 2013- Technische Änderungen vorbehalten

A04Z12NDDC-MP

(Fortsetzung Spezifikationen)

Kabellänge	ca. 20cm
4-pol. Anschlussstecker	Serienmäßig
Temperaturbereich (Betrieb)	-20°C ~+60°C
Länge	54,4 mm
Durchmesser	40 mm
Radius	31 mm
Abmessungen (LxDxH)	siehe Maßzeichnung

© Copyright ISG mbH Intern.tätige Sicherheitsges. Bürohaus Rhin-Center, Rhinstraße 137A, 10318 Berlin, April 2013- Technische Änderungen vorbehalten

A04Z12NDDC-MP

Technische Zeichnung

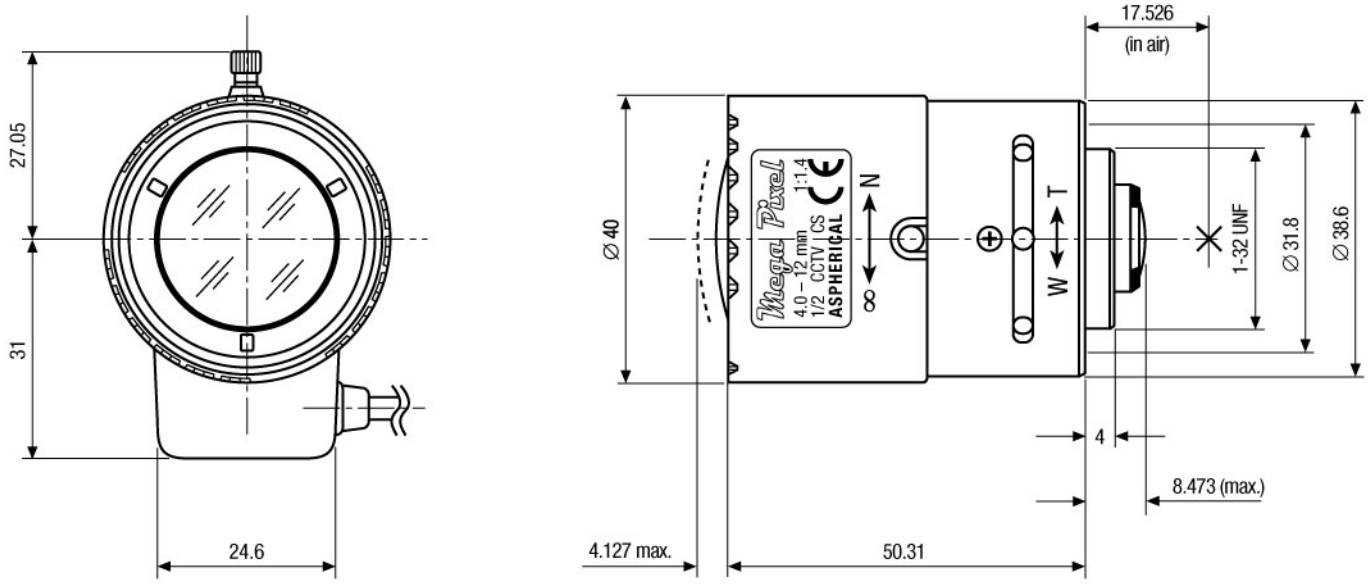

Maße/Dimensions: mm

ISG mbH Intern.tätige Sicherheitsges. Bürohaus Rhin-Center
Rhinstraße 137A · 10318 Berlin · DE

© Copyright ISG mbH Intern.tätige Sicherheitsges. Bürohaus Rhin-Center, Rhinstraße 137A, 10318 Berlin, April 2013- Technische Änderungen vorbehalten

VIDEOR