F02Z02NDDC-MP

Artikel-Nr.: 43259

F1,2/2,4-6mm Megapixel
DC-Objektiv mit variabler
Brennweite, 1/3" CS

Hauptmerkmale

Für 1/2" Kameras mit bis max. 1,3 Megapixels
Asphärische Linsenelemente
Hoher optischer und mechanischer Qualitätsstandard
Variable Brennweite
CS-Mount
4-pol. Anschlussstecker für die Blendensteuerung

Spezifikationen

Objektiv Typ	Varifokal
Anwendungsbereich	Megapixel (max. 1,3 MP)
Tag/Nacht	nein
Megapixel	ja
Asphärische Technologie	ja
Nennformat	1/3"
Auflagemaß	12,5mm
Mount	CS
Brennweite	2,4 mm - 6 mm
Bildwinkel horizontal	111,3° - 47,1°
MOD (Minimum Object Distance)	0,3 m
Blendenbereich (F)	F1,2~F360
Blendensteuerung	DC
Blendenantrieb	Galvanometer
Einschraubtiefe	4,7mm
Filtergewinde	nicht vorhanden
Kabellänge	ca. 25cm
4-pol. Anschlussstecker	Serienmäßig
Temperaturbereich (Betrieb)	-20°C ~ +60°C

Spezifikationen (Fortsetzung)

Länge	57,6 mm
Durchmesser	43,2 mm
Radius	32 mm
Gewicht	75g

Technische Zeichnung

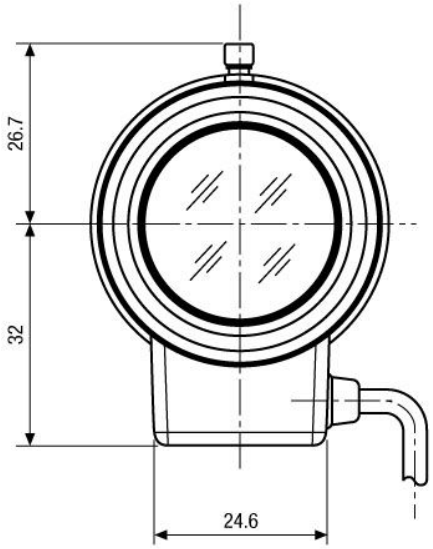

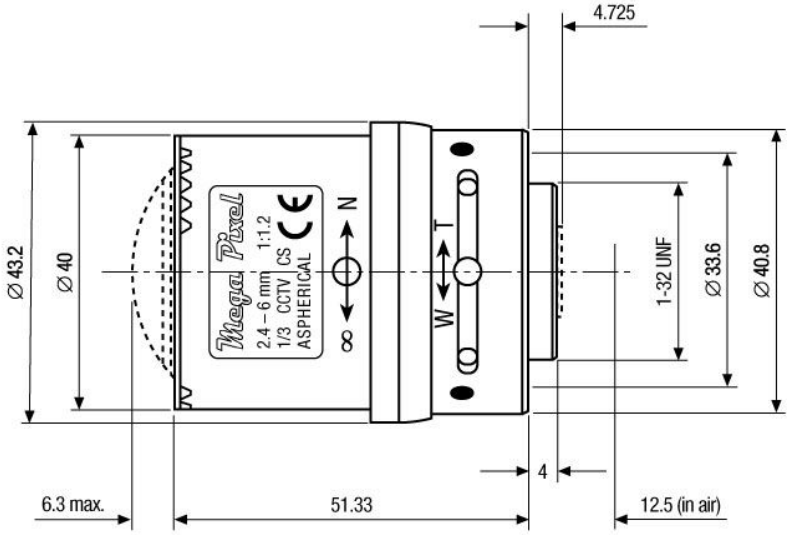

Maße/Dimensions: mm

Ihr Partner für eneo Produkte: