G04Z03M-NFS

G04Z03M-NFS
F1,2/4,5-12,

5mm Objektiv/var. Brennweite mit Fokus-Konstanth altung, 1/2´´, CS

Art-Nr. 43252

Hauptmerkmale

Für 1/2´´und 1/3´´Farb- und S/W-Kameras
Fokus-Konstanthaltung (No-Focus-Shift)
Variable Brennweite
Asphärische Linsenelemente
CS-Mount
Hoher optischer und mechanischer Qualitätsstandard

Spezifikationen

Objektiv Typ	Varifokal
Anwendungsbereich	Tag/Nacht
Tag/Nacht	ja
Megapixel	nein
Asphärische Technologie	ja
Nennformat	1/2´´
Auflagemaß	12,5mm
Mount	CS
Brennweite	4,5 mm - 12,5 mm
Bildwinkel horizontal	83,7° - 30,1°
MOD (Minimum Object Distance)	0,3 m
Blendenbereich (F)	F1,2~F16 (C)
Blendensteuerung	Manuell
Fokus-Konstantbereich	+0,04mm bei f4,5; +0,05 bei f8mm; +0,035mm bei f12,5mm (Veränderung des Fokuspunkts bei Umschaltung auf IR-Beleuchtung, 850nm)
Einschraubtiefe	5,4mm

© Copyright ISG mbH Intern.tätige Sicherheitsges. Bürohaus Rhin-Center, Rhinstraße 137A, 10318 Berlin, April 2013- Technische Änderungen vorbehalten

G04Z03M-NFS

(Fortsetzung Spezifikationen)

Filtergewinde	nicht vorhanden
Temperaturbereich (Betrieb)	-20°C ~+50°C
Länge	48,8 mm
Durchmesser	41,6 mm
Gewicht	66g

© Copyright ISG mbH Intern.tätige Sicherheitsges. Bürohaus Rhin-Center, Rhinstraße 137A, 10318 Berlin, April 2013- Technische Änderungen vorbehalten

G04Z03M-NFS

Technische Zeichnung

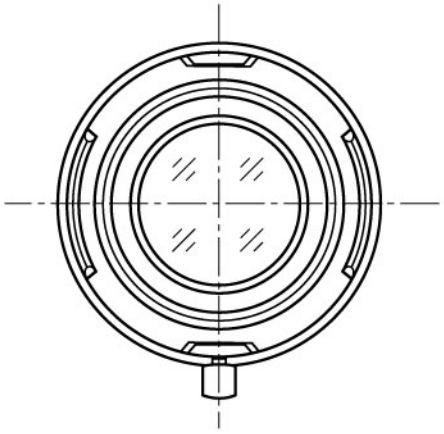

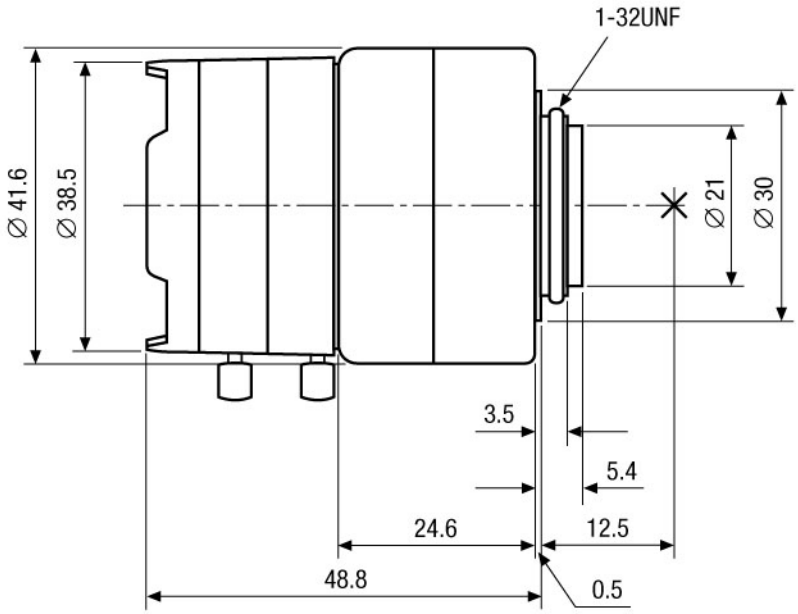

Maße/Dimensions: mm

ISG mbH Intern.tätige Sicherheitsges. Bürohaus Rhin-Center
Rhinstraße 137A · 10318 Berlin · DE

© Copyright ISG mbH Intern.tätige Sicherheitsges. Bürohaus Rhin-Center, Rhinstraße 137A, 10318 Berlin, April 2013- Technische Änderungen vorbehalten

VIDEOR