G04Z03NDDC-NFS

G04Z03NDDC-NFS
F1,2/4,5-12,

5mm DC-Objektiv/var. Brennw. mit Fokus-Konstanthaltung, 1/2´´CS

Art-Nr. 43251

Hauptmerkmale

- **Für 1/2´´und 1/3´´Farb- und S/W-Kameras**
- **Fokus-Konstanthaltung (No-Focus-Shift)**
- **Variable Brennweite**
- **Asphärische Linsenelemente**
- **CS-Mount**
- **Hoher optischer und mechanischer Qualitätsstandard**
- **Ohne eingebautem Autoiris-Verstärker**
- **4-pol. Anschlussstecker für die Blendensteuerung**
- **Verstellbarer Mount für die Kabelpositionierung**

Spezifikationen

Objektiv Typ	Varifokal
Anwendungsbereich	Tag/Nacht
Tag/Nacht	ja
Megapixel	nein
Asphärische Technologie	ja
Nennformat	1/2´´
Auflagemaß	12,5mm
Mount	CS
Rutschkupplung am Mount	340° ~360° Verstellbereich
Brennweite	4,5 mm - 12,5 mm
Bildwinkel horizontal	83,7° - 30,1°
MOD (Minimum Object Distance)	0,3 m
Blendenbereich (F)	F1,2~F260
Blendensteuerung	DC

© Copyright ISG mbH Intern.tätige Sicherheitsges. Bürohaus Rhin-Center, Rhinstraße 137A, 10318 Berlin, April 2013- Technische Änderungen vorbehalten

G04Z03NDDC-NFS

(Fortsetzung Spezifikationen)

Fokus-Konstantbereich	+0,04mm bei f4,5; +0,05 bei f8mm; +0,035mm bei f12,5mm (Veränderung des Fokuspunkts bei Umschaltung auf IR-Beleuchtung, 850nm)
Einschraubtiefe	5,4mm
Filtergewinde	nicht vorhanden
Kabellänge	ca. 25cm
4-pol. Anschlussstecker	Serienmäßig
Temperaturbereich (Betrieb)	-20°C ~+50°C
Länge	48,8 mm
Durchmesser	43 mm
Radius	26,5 mm
Gewicht	68g

© Copyright ISG mbH Intern.tätige Sicherheitsges. Bürohaus Rhin-Center, Rhinstraße 137A, 10318 Berlin, April 2013- Technische Änderungen vorbehalten

G04Z03NDDC-NFS

Technische Zeichnung

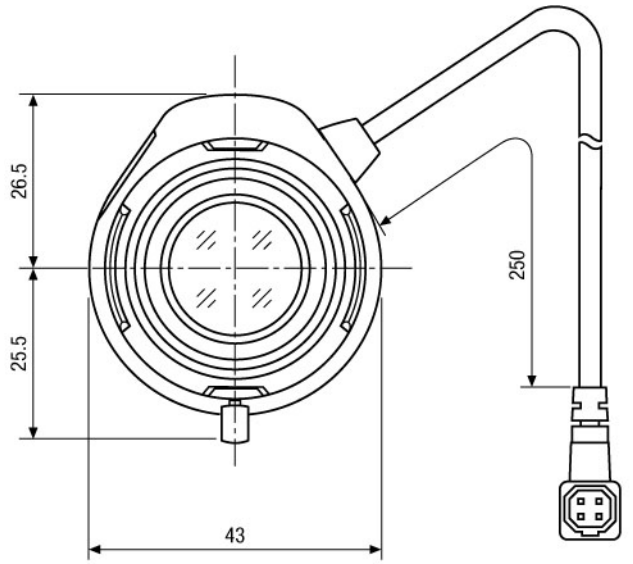

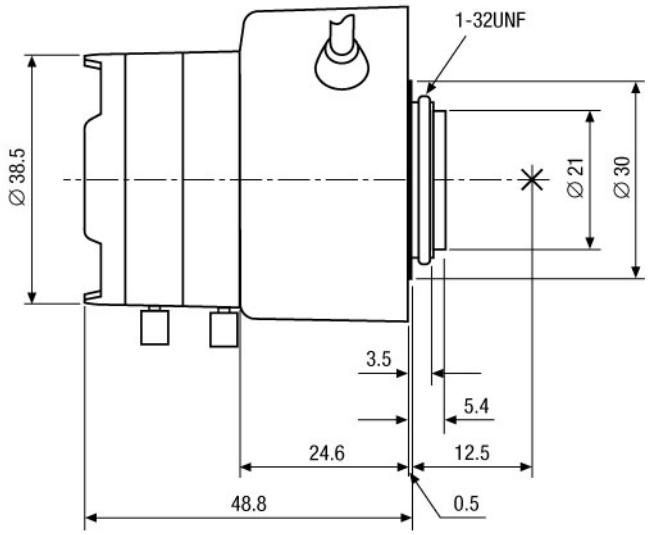

Maße/Dimensions: mm

ISG mbH Intern.tätige Sicherheitsges. Bürohaus Rhin-Center
Rhinstraße 137A · 10318 Berlin · DE

© Copyright ISG mbH Intern.tätige Sicherheitsges. Bürohaus Rhin-Center, Rhinstraße 137A, 10318 Berlin, April 2013- Technische Änderungen vorbehalten

VIDEOR