F04Z0310NDDC

Artikel-Nr.: 43214

F1,0/3,5-10,5 DC-Objektiv,
1/3" CS, variable Brennweite

Hauptmerkmale

Für 1/3" und 1/4" Farb- und S/W-Kameras
Hohe Lichtstärke
Hoher optischer und mechanischer Qualitätsstandard
Fokus und Zoom arretierbar
Variable Brennweite
CS-Mount
Ohne Autoiris-Verstärker
4-pol. Anschlussstecker für die Blendensteuerung

Spezifikationen

Objektiv Typ	Varifokal
Tag/Nacht	nein
Megapixel	nein
Asphärische Technologie	ja
Nennformat	1/3"
Auflagemaß	12,5mm
Mount	CS
Brennweite	3,5 mm - 10,5 mm
Bildwinkel horizontal	81,6° - 27,2°
MOD (Minimum Object Distance)	0,3 m
Blendenbereich (F)	F1,0~F260
Blendensteuerung	DC
Einschraubtiefe	Color: 5,4mm; SW: 7,4mm
Filtergewinde	nicht vorhanden
Kabellänge	ca. 25cm
4-pol. Anschlussstecker	Serienmäßig
Temperaturbereich (Betrieb)	-20°C ~ +50°C
Länge	48,8 mm

Spezifikationen (Fortsetzung)

Durchmesser	38,5 mm
Radius	26,5 mm
Abmessungen (LxDxH)	siehe Maßzeichnung
Gewicht	65g
Bemerkung	Fokus- und Zoomring mit Feststellschrauben arretierbar

Technische Zeichnung

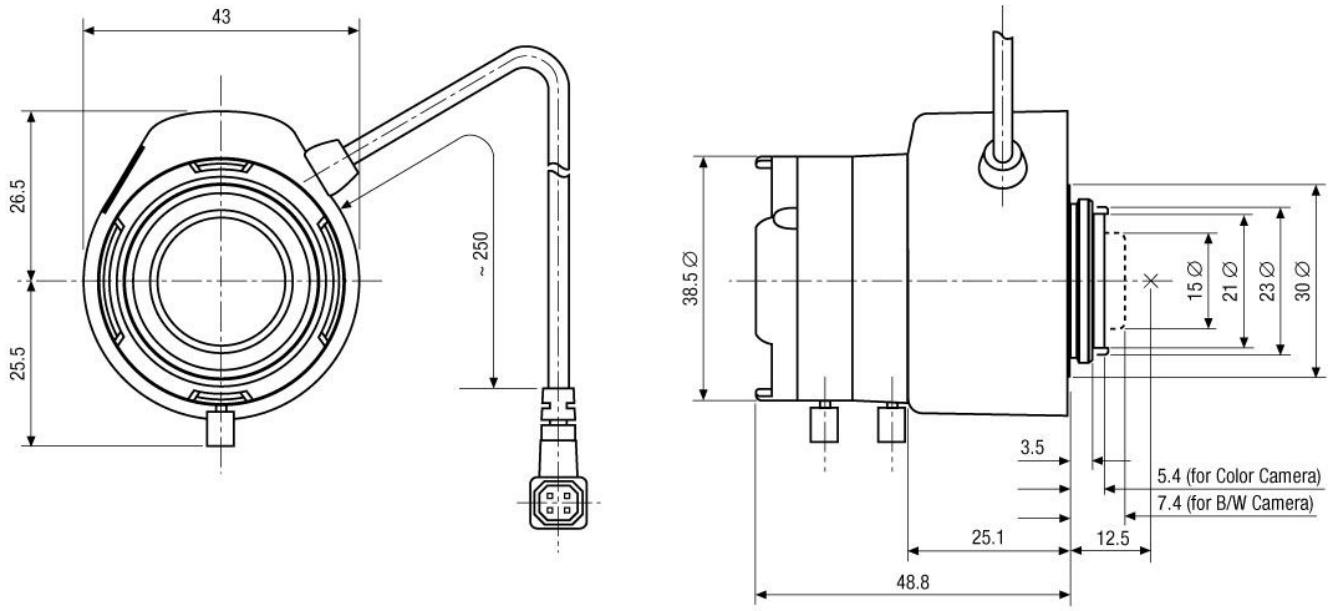

Maße/Dimensions: mm

Ihr Partner für eneo Produkte: