F02Z02NDDC

F02Z02NDDC
F1,6/1,8-3,6mm DC-Objektiv, 1/3´´CS,
variable Brennweite

Art-Nr. 43199

Hauptmerkmale

- **Für 1/3´´und 1/4´´Farb- und S/W-Kameras**
- **CS-Mount**
- **Variable Brennweite**
- **Hoher optischer und mechanischer Qualitätsstandard**
- **Ohne Autoiris-Verstärker**
- **4-pol. Anschlussstecker für die Blendensteuerung**

Spezifikationen

Objektiv Typ	Varifokal
Tag/Nacht	nein
Megapixel	nein
Asphärische Technologie	nein
Nennformat	1/3´´
Auflagemaß	12,5mm
Mount	CS
Brennweite	1,8 mm - 3,6 mm
Bildwinkel horizontal	144,2° - 79,4°
MOD (Minimum Object Distance)	0,2 m
Blendenbereich (F)	F1,6~F360
Blendensteuerung	DC
Einschraubtiefe	3,5mm
Filtergewinde	nicht vorhanden
Kabellänge	ca. 25cm
4-pol. Anschlussstecker	Serienmäßig

© Copyright ISG mbH Intern.tätige Sicherheitsges. Bürohaus Rhin-Center, Rhinstraße 137A, 10318 Berlin, April 2013- Technische Änderungen vorbehalten

F02Z02NDDC

(Fortsetzung Spezifikationen)

Temperaturbereich (Betrieb)	-20°C ~+50°C
Länge	51 mm
Durchmesser	37,4 mm
Radius	23,3 mm
Gewicht	78g

© Copyright ISG mbH Intern.tätige Sicherheitsges. Bürohaus Rhin-Center, Rhinstraße 137A, 10318 Berlin, April 2013- Technische Änderungen vorbehalten

F02Z02NDDC

Technische Zeichnung

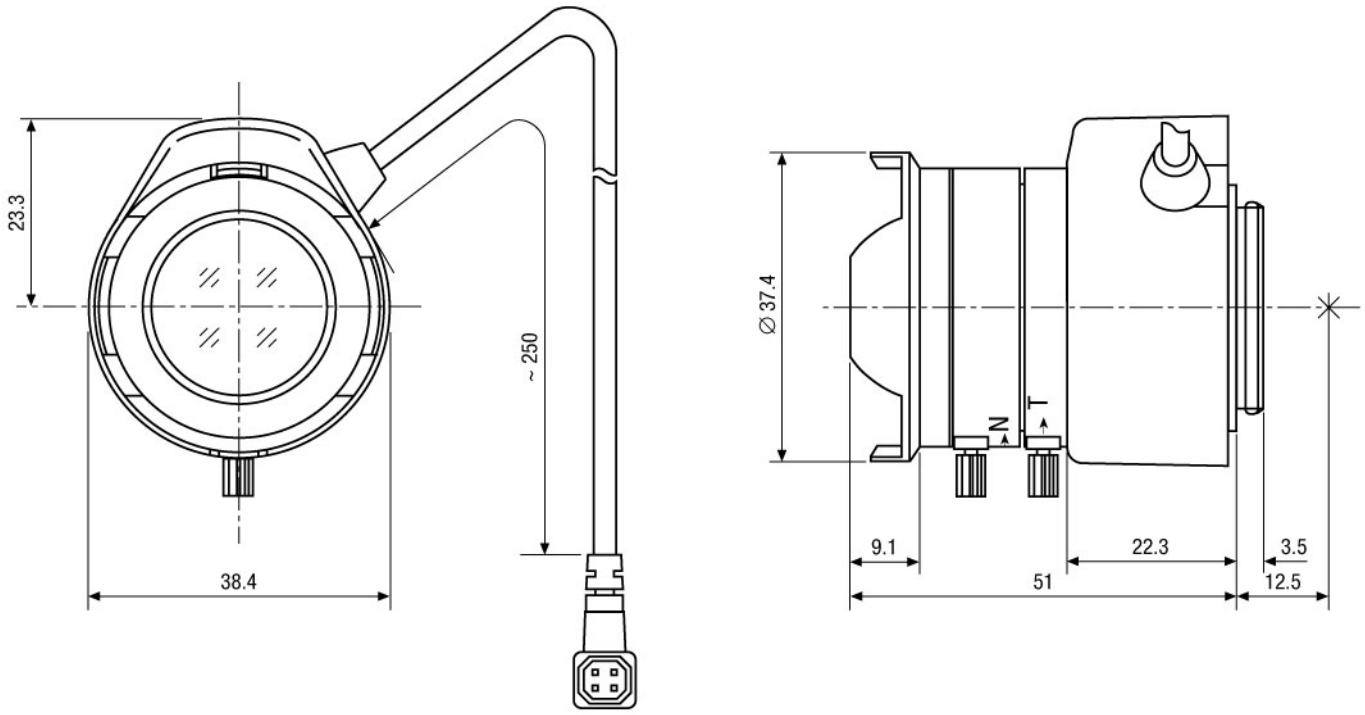

Maße/Dimensions: mm

ISG mbH Intern.tätige Sicherheitsges. Bürohaus Rhin-Center
Rhinstraße 137A · 10318 Berlin · DE

© Copyright ISG mbH Intern.tätige Sicherheitsges. Bürohaus Rhin-Center, Rhinstraße 137A, 10318 Berlin, April 2013- Technische Änderungen vorbehalten

VIDEOR