F05Z10NDDC

Artikel-Nr.: 43196

F1,4/5-50mm asphärisches DC-Objektiv, 1/3" CS, variable Brennweite

Hauptmerkmale

- Für 1/3" und 1/4" Farb- und S/W-Kameras
- Asphärische Linsenelemente
- Hoher optischer und mechanischer Qualitätsstandard
- 4-pol. Anschlussstecker für die Blendensteuerung
- Variable Brennweite
- CS-Mount
- Ohne eingebautem Autoiris-Verstärker
- Verstellbarer Mount für die Kabelpositionierung

Spezifikationen

Objektiv Typ	Varifokal
Tag/Nacht	nein
Megapixel	nein
Asphärische Technologie	ja
Nennformat	1/3"
Auflagemaß	12,5mm
Mount	CS
Brennweite	5 mm - 50 mm
Bildwinkel horizontal	53,6° - 5,6°
MOD (Minimum Object Distance)	1,0 m
Blendenbereich (F)	F1,4~F260
Blendensteuerung	DC
Einschraubtiefe	4,0mm
Filtergewinde	nicht vorhanden
Kabellänge	ca. 20cm
4-pol. Anschlussstecker	Serienmäßig
Temperaturbereich (Betrieb)	-20°C ~ +60°C
Länge	59,2 mm

Spezifikationen (Fortsetzung)

Durchmesser	41 mm
Radius	33,2 mm
Gewicht	97g

Technische Zeichnung

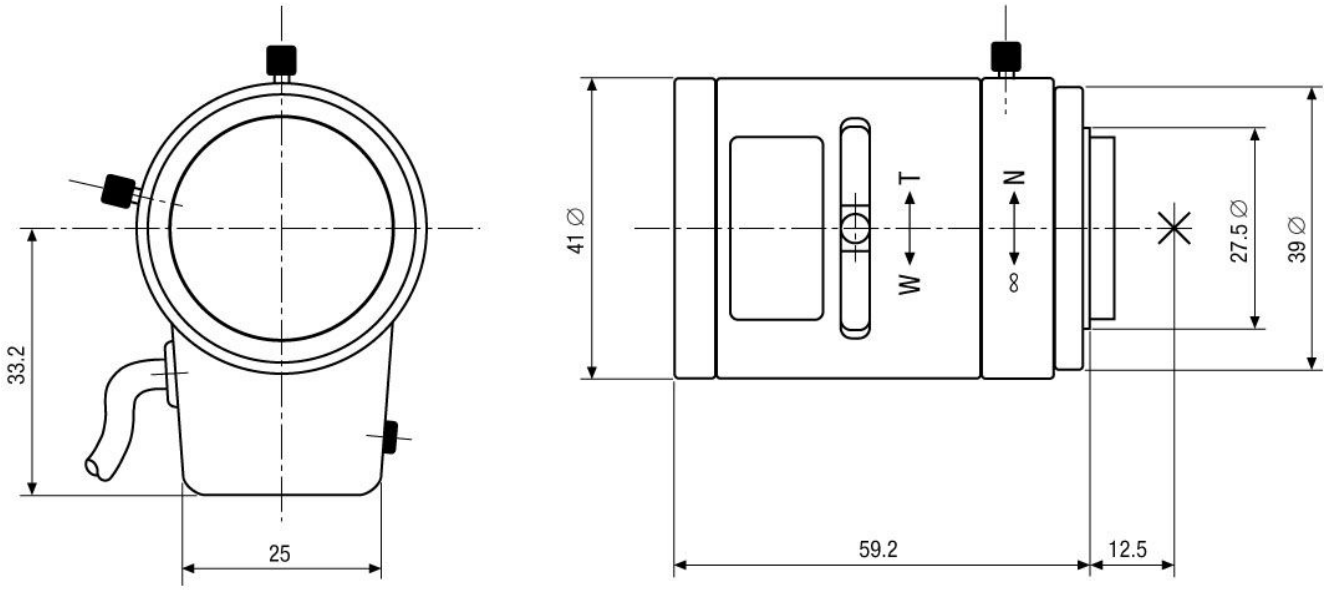

Maße/Dimensions: mm

Ihr Partner für eneo Produkte: