F04Z02NDAI

F04Z02NDAI
F1,4/3,5-8mm AI-Objektiv, 1/3´´CS,
variable Brennweite

Art-Nr. 43164

Hauptmerkmale

- **Für 1/3´´und 1/4´´Farb- und S/W-Kameras**
- **CS-Mount**
- **Variable Brennweite**
- **Hoher optischer und mechanischer Qualitätsstandard**
- **Mit eingebautem Autoiris-Verstärker**
- **Verstellbarer Mount für die Kabelpositionierung**

Spezifikationen

Objektiv Typ	Varifokal
Tag/Nacht	nein
Megapixel	nein
Asphärische Technologie	nein
Nennformat	1/3´´
Auflagemaß	12,5mm
Mount	CS
Brennweite	3,5 mm - 8 mm
Bildwinkel horizontal	77,6° - 35,4°
MOD (Minimum Object Distance)	0,4 m
Blendenbereich (F)	F1,4~F130
Blendensteuerung	Auto-Iris
Blendenantrieb	Galvanometer
Wiederkehrgenauigkeit bei +20°C	+/-15%
Einschraubtiefe	3,5mm
Filtergewinde	nicht vorhanden

© Copyright VIDEOR E. Hartig GmbH, Mai 2012- Technische Änderungen vorbehalten

F04Z02NDAI

(Fortsetzung Spezifikationen)

Verstellzeit	ca. 2Sek.
Eingangssignalbereich	0,5 ~1,0Vss (F)BAS
Max. Stromaufnahme	35mA
Kabellänge	350mm
Temperaturbereich (Betrieb)	-20°C ~+50°C
Länge	43,5 mm
Durchmesser	33,5 mm
Radius	23,3 mm
Gewicht	53g

© Copyright VIDEOR E. Hartig GmbH, Mai 2012- Technische Änderungen vorbehalten

Technische Zeichnung

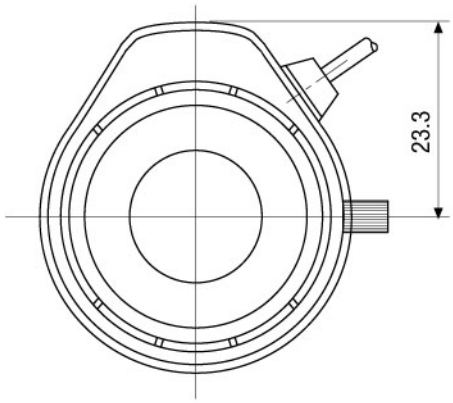

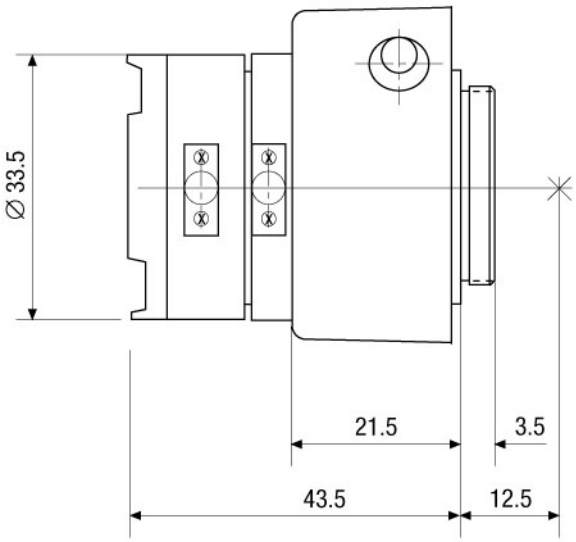

Maße/Dimensions: mm

© Copyright VIDEOR E. Hartig GmbH, Mai 2012- Technische Änderungen vorbehalten