F03Z02NDDC

F03Z02NDDC
F1,2/2,8-6mm asphärisches DC-Objektiv, 1/3´´CS,
variable Brennweite

Art-Nr. 43129

Hauptmerkmale

Für 1/3´´und 1/4´´Farb- und S/W-Kameras
Variable Brennweite
Asphärische Linsenelemente
CS-Mount
Hoher optischer und mechanischer Qualitätsstandard
Verstellbarer Mount für die Kabelpositionierung
4-pol. Anschlussstecker für die Blendensteuerung

Spezifikationen

Objektiv Typ	Varifokal
Asphärische Technologie	ja
Nennformat	1/3´´
Auflagemaß	12,5mm
Mount	CS
Brennweite	2,8 mm - 6 mm
Bildwinkel horizontal	88,7° - 44,2°
MOD (Minimum Object Distance)	0,3 m
Blendenbereich (F)	F1,2~F64
Blendensteuerung	DC
Einschraubtiefe	4,0mm
Filtergewinde	nicht vorhanden
Kabellänge	ca. 20cm
4-pol. Anschlussstecker	Serienmäßig
Temperaturbereich (Betrieb)	-20°C ~+50°C

© Copyright ISG mbH Intern.tätige Sicherheitsges. , Januar 2010- Technische Änderungen vorbehalten

F03Z02NDDC

(Fortsetzung Spezifikationen)

Länge	60 mm
Durchmesser	43 mm
Radius	37,5 mm
Abmessungen (LxDxH)	60x43x37,5mm
Gewicht	95g

© Copyright ISG mbH Intern.tätige Sicherheitsges. , Januar 2010- Technische Änderungen vorbehalten

F03Z02NDDC

Technische Zeichnung

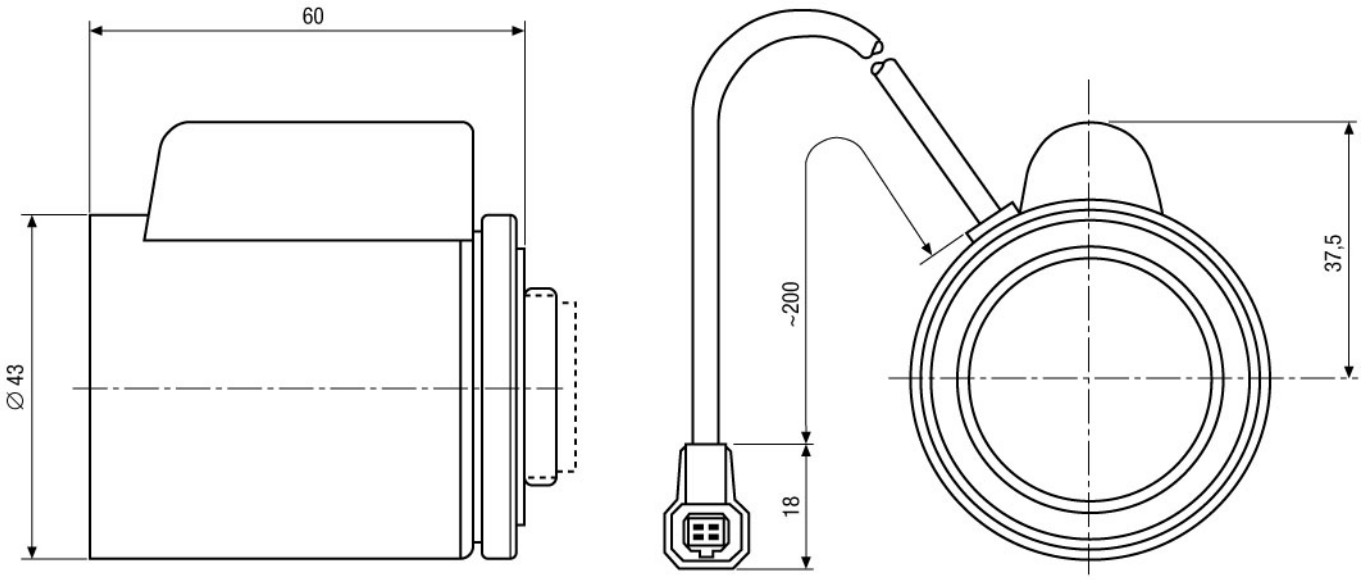

Maße/Dimensions: mm

© Copyright ISG mbH Intern.tätige Sicherheitsges. , Januar 2010- Technische Änderungen vorbehalten