B5028MV-MP

B5028MV-MP
F2,8/50mm Tele-Objektiv, hochauflösend,
2/3´´C-Mount

Art-Nr. 42008

Hauptmerkmale

Für Megapixel Farb- und S/W-Kameras
Hoher optischer und mechanischer Qualitätsstandard
Optische Daten den Kameraspezifikationen angepasst
Sehr geringe Verzeichnung (-0,024%)
Hohe Auflösung (-0.024%)
Feststellschrauben für Fokus und Blende
C-Mount

Spezifikationen

Objektiv Typ	Festbrennweite
Serie	eneo 2/3´´Megapixel
Anwendungsbereich	Megapixel
Brennweite	50 mm
Tag/Nacht	nein
Nennformat	2/3´´
Megapixel	ja
Blendenbereich (F)	F2,8-22
Asphärische Technologie	nein
Blendenbereich (F)	F2,8~F22
Mount	C
Auflagemaß	17,526mm
Blendensteuerung	Manuell
Schnittweite	35,5mm (in Luft)
MOD (Minimum Object Distance)	0,2 m

© Copyright VIDEOR E. Hartig GmbH, Mai 2012- Technische Änderungen vorbehalten

B5028MV-MP

(Fortsetzung Spezifikationen)

Lage der Austrittspupille	-63,7mm (bezogen auf die Abbildungsebene)
Filtergewinde	M27x0,5mm
Bildwinkel horizontal	9,6°
Vert. Bildwinkel bei Nennformat	7,2°
Verzeichnung	-0,03%
Abbildungsgröße	16x12mm (bei 1/3´´und M.O.D.)
Einschraubtiefe	3,5mm
Gewicht	92g
Auflösung in der Abbildungsebene (LP/mm)	Mitte: 100; Ecken: 80
Temperaturbereich (Betrieb)	-10°C ~+45°C
Länge	55 mm
Durchmesser	34 mm

© Copyright VIDEOR E. Hartig GmbH, Mai 2012- Technische Änderungen vorbehalten

B5028MV-MP

Technische Zeichnung

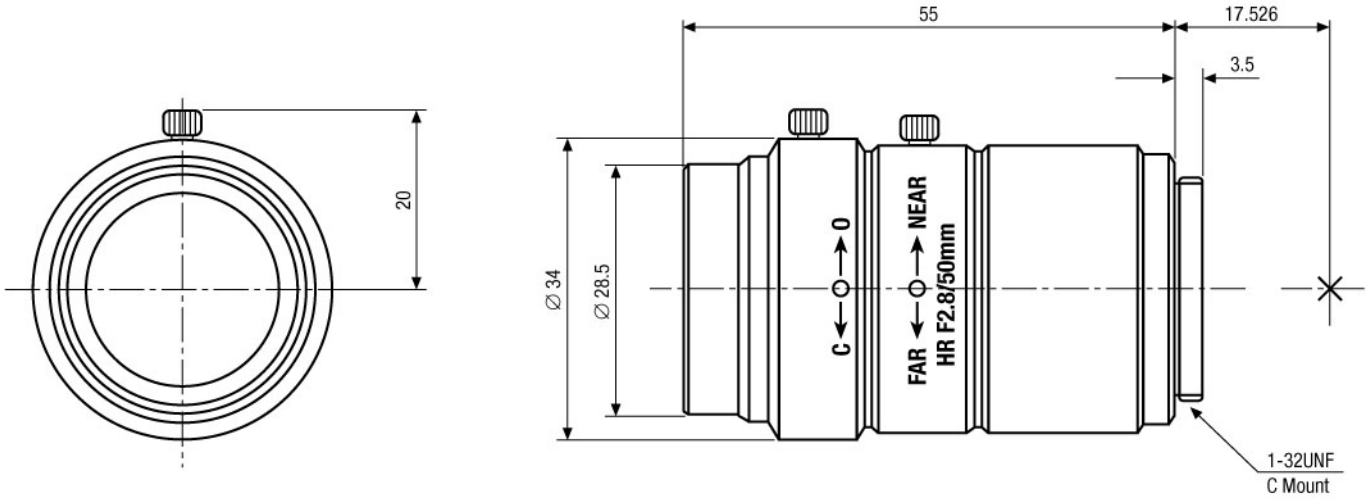

Maße/Dimensions: mm

© Copyright VIDEOR E. Hartig GmbH, Mai 2012- Technische Änderungen vorbehalten