# B1614MV-MP



B1614MV-MP
F1,4/16mm Tele-Objektiv, hochauflösend,
2/3´´C-Mount

## Art-Nr. 42003

## Hauptmerkmale

- **Für Megapixel Farb- und S/W-Kameras**
- **Hoher optischer und mechanischer Qualitätsstandard**
- **Optische Daten den Kameraspezifikationen angepasst**
- **Sehr geringe Verzeichnung (-0,04%)**
- **Hohe Auflösung**
- **Feststellschrauben für Fokus und Blende**
- **C-Mount**

## Spezifikationen

| | |
|---|---|
| **Objektiv Typ** | Festbrennweite |
| **Serie** | eneo 2/3´´Megapixel |
| **Anwendungsbereich** | Megapixel |
| **Brennweite** | 16 mm |
| **Tag/Nacht** | nein |
| **Nennformat** | 2/3´´ |
| **Megapixel** | ja |
| **Blendenbereich (F)** | F1,4-16 |
| **Asphärische Technologie** | nein |
| **Blendenbereich (F)** | F1,4~F16 |
| **Mount** | C |
| **Auflagemaß** | 17,526mm |
| **Blendensteuerung** | Manuell |
| **Schnittweite** | 13,1mm (in Luft) |
| **MOD (Minimum Object Distance)** | 0,26 m |

© Copyright VIDEOR E. Hartig GmbH, Mai 2012- Technische Änderungen vorbehalten

# B1614MV-MP

(Fortsetzung Spezifikationen)

| | |
|---|---|
| **Lage der Austrittspupille** | 340mm (bezogen auf die Abbildungsebene) |
| **Filtergewinde** | M25,5x0,5mm |
| **Bildwinkel horizontal** | 30° |
| **Nennformat** | 2/3´´ |
| **Vert. Bildwinkel bei Nennformat** | 22,7° |
| **Verzeichnung** | -0,05% |
| **Abbildungsgröße** | 61,2x45,9mm (bei 1/3´´und M.O.D.) |
| **Einschraubtiefe** | 4,0mm |
| **Gewicht** | 81g |
| **Auflösung in der Abbildungsebene (LP/mm)** | Mitte: 100; Ecken: 80 |
| **Temperaturbereich (Betrieb)** | -10°C ~+40°C |
| **Länge** | 39,5 mm |
| **Durchmesser** | 33 mm |

© Copyright VIDEOR E. Hartig GmbH, Mai 2012- Technische Änderungen vorbehalten

# B1614MV-MP



## Technische Zeichnung

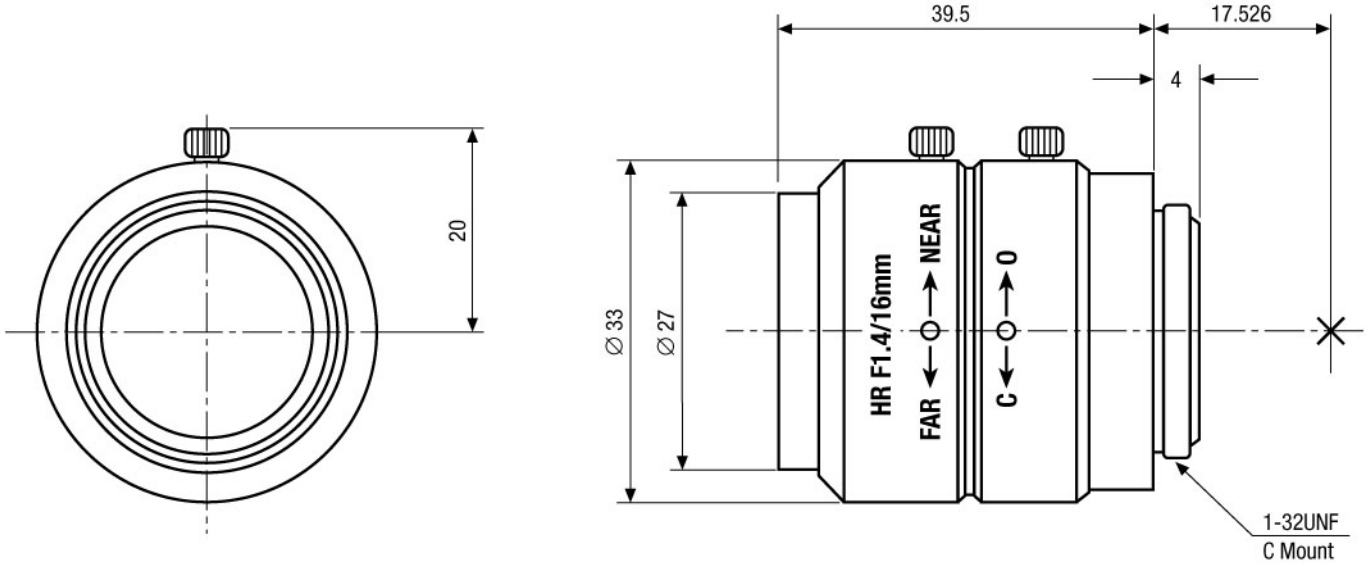


Maße/Dimensions: mm



© Copyright VIDEOR E. Hartig GmbH, Mai 2012- Technische Änderungen vorbehalten