A08Z06NDDC

A08Z06NDDC
F1,2/8,5-51mm DC-Motorzoomobjektiv, 1/2´´,

C-Anschluss

Art-Nr. 40228

Hauptmerkmale

- **Für 1/2´´und 1/3´´Farb- und S/W-Kameras**
- **C-Mount**
- **Objektiv-Design ausschließlich für Motorisierung**
- **Hoher optischer und mechanischer Qualitätsstandard**
- **Qualitätsmotoren an Fokus und Zoom**
- **Verstellbarer Mount für die Kabelpositionierung**
- **4-pol. Anschlussstecker für die Blendensteuerung**

Spezifikationen

Objektiv Typ	Zoom
Asphärische Technologie	nein
Nennformat	1/2´´
Auflagemaß	17,526mm
Mount	C
Brennweite	8,5 mm - 51 mm
Bildwinkel horizontal	40,8° - 7,1°
MOD (Minimum Object Distance)	1,0 m
Blendenbereich (F)	F1,2~F360
Blendensteuerung	DC
Einschraubtiefe	8,0mm
Filtergewinde	M46x0,75mm
Verstellzeit	ca. 6Sek. (bei 8VDC)
Nennspannung	8,0VDC +/-20%
Max. Stromaufnahme/Motor (Betrieb)	25mA

© Copyright ISG mbH Intern.tätige Sicherheitsges. , Januar 2010- Technische Änderungen vorbehalten

A08Z06NDDC

(Fortsetzung Spezifikationen)

Motorkupplung an Fokus/Zoom	Vorhanden
Kabellänge	>50cm
Anschluss	4-pol. DC-Stecker
Temperaturbereich (Betrieb)	-10°C ~+50°C
Länge	100 mm
Breite	63 mm
Höhe	79 mm
Gewicht	400g

© Copyright ISG mbH Intern.tätige Sicherheitsges. , Januar 2010- Technische Änderungen vorbehalten

Technische Zeichnung

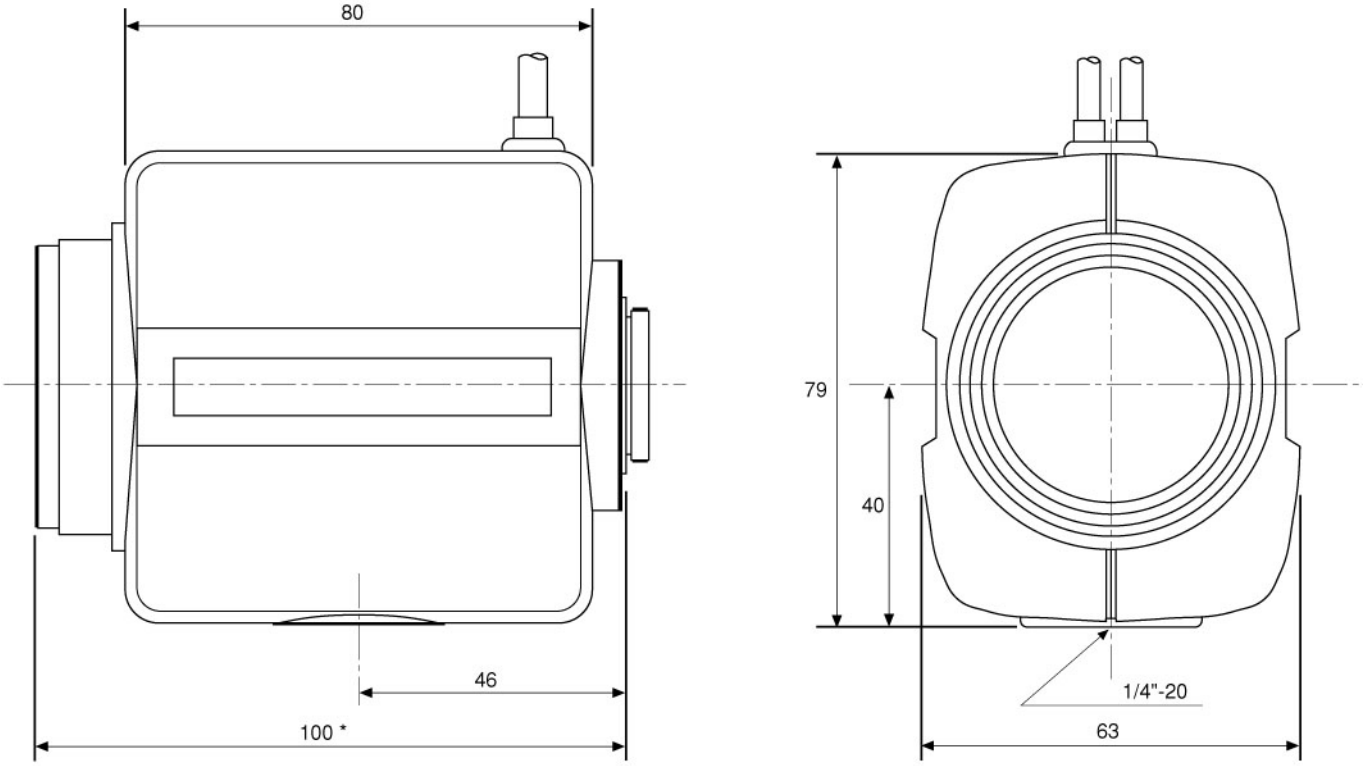

* Gemessen in Stellung/Length at: ∞

Maße/Dimensions: mm

© Copyright ISG mbH Intern.tätige Sicherheitsges. , Januar 2010- Technische Änderungen vorbehalten