A08Z15NDDCPO

A08Z15NDDCPO
F1,8/8-120mm DC-Motorzoomobjektiv,

1/2´´C mit Potentiometern

Art-Nr. 40226

Hauptmerkmale

Für 1/2´´und 1/3´´Farb- und S/W-Kameras
C-Mount
Hoher optischer und mechanischer Qualitätsstandard
Qualitätsmotoren an Fokus und Zoom
Potentiometer an Fokus und Zoom
Verstellbarer Mount für die Kabelpositionierung
4-pol. Anschlussstecker für die Blendensteuerung

Spezifikationen

Objektiv Typ	Zoom mit Potentiometern
Asphärische Technologie	nein
Nennformat	1/2´´
Auflagemaß	17,526mm
Mount	C
Brennweite	8 mm - 120 mm
Bildwinkel horizontal	43,6° - 3°
MOD (Minimum Object Distance)	1,2 m
Blendenbereich (F)	F1,8~F360
Blendensteuerung	DC
Einschraubtiefe	4,0mm
Filtergewinde	M55x0,75mm
Steuerspannungsbereich	8,0VDC +/-20 %
Max. Stromaufnahme/Motor (Betrieb)	25mA
Motorkupplung an Fokus/Zoom	Vorhanden

© Copyright ISG mbH Intern.tätige Sicherheitsges. , Januar 2010- Technische Änderungen vorbehalten

A08Z15NDDCPO

(Fortsetzung Spezifikationen)

Potentiometer an Fokus/Zoom	Vorhanden
Kabellänge	>50cm
Anschluss	4-pol. DC-Stecker Kabellänge: 20cm mit 4-pol. DC-Stecker
Temperaturbereich (Betrieb)	-10°C ~+50°C
Länge	128 mm
Breite	70 mm
Höhe	79 mm
Gewicht	570g

© Copyright ISG mbH Intern.tätige Sicherheitsges. , Januar 2010- Technische Änderungen vorbehalten

A08Z15NDDCPO

Technische Zeichnung

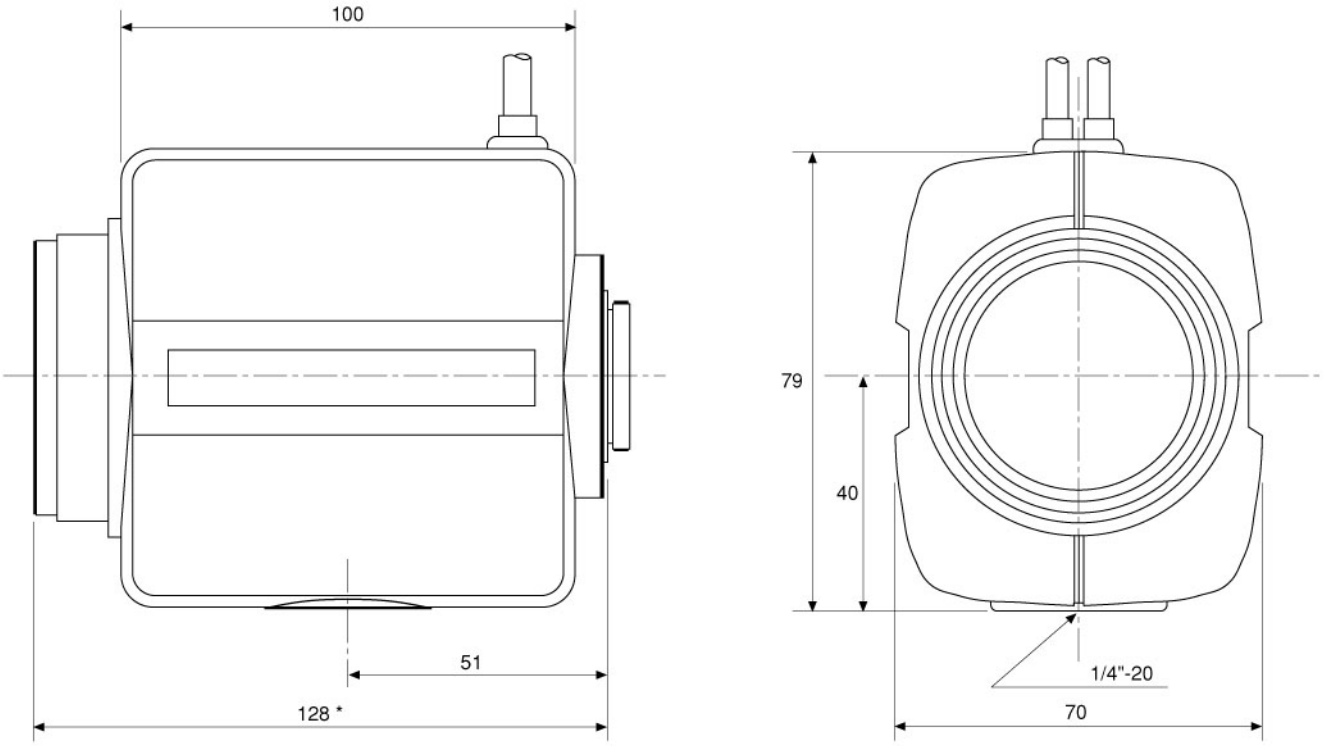

* Gemessen in Stellung/Length at: ∞

Maße/Dimensions: mm

© Copyright ISG mbH Intern.tätige Sicherheitsges. , Januar 2010- Technische Änderungen vorbehalten