IEB-78M3611MAA

Artikelnummer: 220148

1/2,5" Netzwerk Kamera, 3840x2160,Tag/Nacht, WDR, 3,6-11mm, Infrarot, IP66

Hauptmerkmale

- 1/2,5" Sony STARVIS CMOS
- Motorisiertes Varifocal Objektiv 3,6~11mm mit P-Iris
- Wide Dynamic Range, T-WDR (120dB)
- Micro SD Card (SDHC, SDXC)
- Infrarotbeleuchtung bis zu 30m
- PoE IEEE 802.3af Class 0, 12VDC
- 4K UHD Auflösung (3840x2160), 25fps Bildrate
- Intelligente selbstlernende Video Analyse (IntelliVision inside)
- Quad Streaming: H.264, H.265 x3, MJPEG x1, Smart Codec
- Je ein Alarm Ein- und Ausgang sowie Audio Unterstützung
- Einfache Installation, IP66
- ONVIF Profile S Konformität

Spezifikationen

Kamera:	
Chipgröße	1/2,5"
Auflösungsstandard	4K, HD 1080p
Aufnahmesensor	CMOS, Sony STARVIS, Sensor IMX274
System	True Day&Night
Lichtempfindlichkeit	0,03 Lux, bei F1,5, 40IRE
Low Speed Shutter	ja, automatisch
Manueller elektronischer Shutter (MES)	1~1/10.000Sek.
Automatischer Elektronischer Shutter (ESC)	1~1/10.000Sek.
Wide Dynamic Range (WDR)	WDR 120dB
Flickerless Function	ja
Gegenlichtkompensation	Smart BLC

© Copyright eneo by VIDEOR E. Hartig GmbH, August 2018 -Technische Änderungen vorbehalten

IEB-78M3611MAA

Fortsetzung Spezifikationen

Umschaltung Tag/Nachtbetrieb	Tag, Nacht, automatisch
IR-Sperrfilter	schaltbar
Weißabgleich	automatisch, manuell
Video:	
Auflösung	3840x2160 (16:9), 3072x2048 (4:3), 2592x1520 (16:9), 2560x1440 (16:9), 2304x1296 (16:9), 1920x1080 (16:9), 1440x1080 (4:3), 1280x1024 (5:4), 1024x768 (4:3), 1280x720 (16:9), 800x600 (4:3), 800x480 (16:9), 704x576 (4:3), 704x480 (4:3), 640x480 (4:3), 400x240 (4:3), 352x288 (4:3), 352x256 (4:3), 352:240 (4:3), 320x240 (4:3)
Bildauflösung max.	3840x2160
Datenstromarten (Stream types)	Quad Streaming
Bildübertragungsrate max.	30 fps
Multicast-fähig	ja
Videokompression	H.264, H.265, H.264+, H.265+, M-JPEG
Objektiv:	
Objektiv Typ	Varifokal (motorisiert)
Zoomfaktor	2,9x
Brennweite	3,6 - 11 mm
Digital Zoom	ja
MOD (Minimum Object Distance)	0,5 m
Blendensteuerung	P-Iris, DC
Bildwinkel vertikal	49 - 21 °
Bildwinkel horizontal	87 - 38 °
Funktionen:	
Bewegungsmelder	ja
Analysefunktionen	Bewegungsmelder, Bewegungsanalyse, Manipulationsschutz, Richtungserkennung (Trip Wire) mit Objektzähler, Loitering Detektion, Eindringen (Intrusion), Personenerkennung
Alarmverarbeitung	Aufzeichnung interner Speicher, E-Mail, FTP, Boost, HTTP, TCP, UPD, HTTPS, XML, Alarm Ausgang
Audio	2 Wege Audio
Audiounterstützung	ja
e-PTZ Unterstützung	ja
Interner Speicher	microSDHC-Karte, microSDXC-Karte
Menüsprachen	englisch, deutsch, französisch, russisch, chinesisch, koreanisch, japanisch
Privacy Zones	Zonen-Ein-/Ausschaltbar
Fernzugriff	Web Browser
Web Browser	MS internet Explorer: ActiveX ab 9.0, Safari: MJPEG Setup eingeschränkt, Mozilla: MJPEG Setup eingeschränkt, Google Chrome: MJPEG Setup eingeschränkt, Edge: MJPEG Setup eingeschränkt
Benutzeroberfläche	Type B (Weiß / Blau)
Mirror Function	H-Flip, Spiegelbild
Digitale Rauschunterdrückung (DNR)	ja

© Copyright eneo by VIDEOR E. Hartig GmbH, August 2018 -Technische Änderungen vorbehalten

IEB-78M3611MAA

Fortsetzung Spezifikationen

Netzwerk:	
Netzwerkprotokolle	TCP/IP, UDP, IPv4, IPv6, HTTP, HTTPS, FTP, RTP, UPnP, RTSP, RTCP, DHCP, ARP, Zeroconf, Bonjour, QoS
Schnittstellen / Eingänge / Ausgänge:	
Externe Anschlüsse	Alarmausgang, Alarmeingang, Audio Ein/Ausgang, RJ-45, 12VDC-Eingang (DC-Buchse), Anschlusskable ca.40cm
Ethernet-Schnittstelle	10Base-T, 100Base-TX
Alarmeingänge	1
Alarmausgänge	1
Allgemeines:	
Abmessungen (HxBxT)	86x90x279mm
Beleuchtung	Infrarot, 34x LED 850nm
Beleuchtungsreichweite	ca. 30m
Farbe (Gehäuse)	weiß
Gehäuse	Außen
Gehäusematerial	Aluminium
Gewicht	860g
Heizung	nein
Integrierte Wandhalterung	ja
Leistungsaufnahme	9,6W
Lüfter	nein
Montageart	Wandmontage, Deckenmontage
ONVIF	ONVIF Profile S
Power over Ethernet	IEEE 802.3af
Scheibenheizung	nein
Schutzart	IP66
SDK	auf Anfrage
Verdeckte Kabelführung	ja
Sonnenschutzdach	ja
Stromversorgung	12VDC, PoE
Temperaturbereich (Betrieb)	-20°C ~ +50°C
Texteinblendung	vorhanden
Vandalismusgeschützt	nein
Lieferumfang:	
Lieferumfang	Betriebsanleitung, eneo Site Manager, Befestigungsbeipack
Hinweise:	
Bemerkung	Beachten Sie, dass der Automatikmodus und die permanente Nutzung der PTZ Funktion eine nachteilige Wirkung auf die Lebensdauer der Kamera haben kann.

© Copyright eneo by VIDEOR E. Hartig GmbH, August 2018 -Technische Änderungen vorbehalten

IEB-78M3611MAA

Verfügbares Zubehör

Bild	Art. Nr. / Bezeichnung	Beschreibung
	70543 / VT-PS12DC-10	Stecker-Netzgerät 100-240V/12V DC-2,5A stab., Kontinent & UK Netzsteckeinsatz
	211980 / EVX-900R	Medienkonverter, Innen, Sender-Empfänger, 1x RJ45, 1x RJ-11, 12V, bis 1000m
	211981 / EVX-900B	Medienkonverter, Innen Sender-Empfänger, 1x RJ45, 1x BNC, 12V, bis 1000m
	214460 / IAR-7SE1024MMA	Gigabit Switch, 2x RJ45, 24x PoE 100Mbps, 2xSFP 1000Mbps, 390W, Managed, 19", 1HE
	214459 / IAM-5SE1008MUA	Gigabit Switch, 8xPoE 100Mbps, 1x RJ45 und 1x SFP 1000Mbps, Unmanaged, Industrie Design
	216129 / IAM-5SG1008MMA	Gigabit Switch, Managed, 240W, 8x PoE, 4x SFP, 1000Mbps, Industrie Design, -40°C~+75°C
	216469 / IAD-5SG1004MUA	Gigabit Switch, Unmanaged, 60W, 4x PoE, 2x RJ45, 10/100/1000 Mbps, Desktop
	216472 / IAD-5SG1008MUA	Gigabit Switch, Unmanaged, 120W, 8x PoE, 1x SFP, 1x RJ45, 10/100/1000 Mbps, Desktop
	216473 / IAR-7SG1008MMA	Gigabit Switch, Managed, 135W, 8x PoE, 2x SFP, 2x RJ45, 10/100/1000 Mbps, 19", 1 HE
	216474 / IAR-7SG1016MMA	Gigabit Switch, Managed, 270W, 16x PoE, 4x SFP, 10/100/1000 Mbps, 19", 1HE
	216682 / IAR-7SG1024MMA	Gigabit Switch, Managed, 390W, 24x PoE, 4x SFP, 10/100/1000 Mbps, 19", 1HE

© Copyright eneo by VIDEOR E. Hartig GmbH, August 2018 -Technische Änderungen vorbehalten

www. y.com	218218 / eneo Site Manager	Management Software für eneo IP Kameras
	219057 / AK-8	Kamera Anschlussbox für Wand und Deckenmontage
	219058 / AK-9	Kamera Anschlussbox für DH-6, Dome-WB4

© Copyright eneo by VIDEOR E. Hartig GmbH, August 2018 -Technische Änderungen vorbehalten

IEB-78M3611MAA

Technische Zeichnung

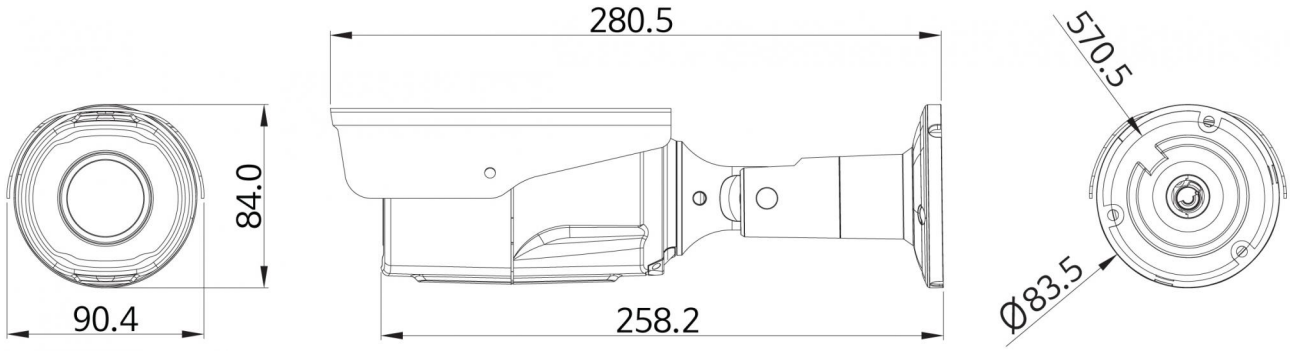

Ihr Ansprechpartner

eneo ist eine eingetragene Marke von
VIDEOR E. Hartig GmbH
Carl-Zeiss-Straße 8
63322 Rödermark
Deutschland
Telefon: +49 6074-888-333
E-Mail: info@eneo-security.com
Internet: www.eneo-security.com

© Copyright eneo by VIDEOR E. Hartig GmbH, August 2018 -Technische Änderungen vorbehalten