IPD-72A0003M0B

Artikelnummer: 219026

1/2,8" Netzwerk Dome, Fix, 1920x1080, Tag/Nacht, AF Zoom, WDR, 3,2-9 mm, Infrarot, IP67

Hauptmerkmale

- 1/2,8" Sony STARVIS CMOS
- Auflösung max. 1920x1080(Full HD)
- Optisch 3x Auto Fokus Zoom,16x Digital
- 3~9mm Tag/Nacht Objektiv, IR-Sperrfilter
- VerticalView 90°/270° Modus nur H.264, HTML5 Wiedergabe
- DOL-WDR 3 Fach Scan der Bilder @25/30fps
- VCA Video Analyse, ONVIF Event Mapping
- Browserunabhängig (IE,Safari,Firefox,Chrome)
- Responsive Web Design,Zero Konfiguration
- Triple Streaming: 2x H.264,1x MJPEG
- Steckplatz für Micro SD Karte
- ONVIF-Konformität,PoE IEEE802.af

Spezifikationen

Kamera:	
Chipgröße	1/2,8"
Auflösungsstandard	HD 1080p
Aufnahmesensor	CMOS, Sony STARVIS, Sensor IMX290
System	True Day&Night
Lichtempfindlichkeit	0,1 Lux, bei F1,6, 40IRE
Low Speed Shutter	ja, automatisch
Manueller elektronischer Shutter (MES)	1/25~1/60000Sek.
Automatischer Elektronischer Shutter (ESC)	1/25 ~ 1/60.000Sek.
Wide Dynamic Range (WDR)	DOL-WDR 120dB
Flickerless Function	ja
Gegenlichtkompensation	BLC, HLC

© Copyright eneo by VIDEOR E. Hartig GmbH, 5. Juli 2018 -Technische Änderungen vorbehalten

IPD-72A0003M0B

Fortsetzung Spezifikationen

Umschaltung Tag/Nachtbetrieb	extern (Sensor), Tag, Nacht, automatisch, Nacht -Farbmodus, IR-LED Aus
IR-Sperrfilter	schaltbar
Weißabgleich	automatisch, ATW, manuell
Video:	
Auflösung	1920x1080 (16:9), 1600x900 (16:9), 1280x720 (16:9), 960x540 (16:9), 640x360 (16:9), 320x180 (16:9)
Bildauflösung max.	1920x1080
Datenstromarten (Stream types)	2x H.264, 1x MJPEG simultan
Bildübertragungsrate max.	30 fps
Multicast-fähig	ja
Videokompression	H.264, M-JPEG
Objektiv:	
Objektiv Typ	Auto Fokus Zoom
Zoomfaktor	2,8x
Brennweite	3,2 - 9 mm
Digital Zoom	12-fach
MOD (Minimum Object Distance)	0,5 m
Blendensteuerung	DC
Bildwinkel vertikal	54 - 4 °
Bildwinkel horizontal	102 - 8 °
Funktionen:	
Bewegungsmelder	ja
Analysefunktionen	Bewegungserkennung (Motion Detection), Manipulationsschutz, Trip wire Detektion (Stolperdraht) mit Zählfunktion und Richtungserkennung, Bereichsüberwachung, Defog
Alarmverarbeitung	Aufzeichnung interner Speicher, E-Mail, HTTP, FTP, Boost, TCP, UPD, Onvif Event Mapping, Alarm Ausgang
Vertikaler Neigebereich	65 °(25 ~ 90°)
Audio	2 Wege Audio
Audiounterstützung	ja
e-PTZ Unterstützung	ja
Interner Speicher	microSDHC-Karte, microSDXC-Karte
Menüsprachen	englisch, deutsch, französisch, polnisch, finnisch
Privacy Zones	Zonen-Ein-/Ausschaltbar
Fernzugriff	Web Browser
Web Browser	MS internet Explorer: ActiveX ab 9.0, Safari: MJPEG, Mozilla: MJPEG, Google Chrome: MJEPG, Edge: MJPEG
Benutzeroberfläche	Type A (Orange/ Grau)
Mirror Function	Spiegelbild, Flip
Digitale Rauschunterdrückung (DNR)	ja
Netzwerk:	
Netzwerkprotokolle	TCP/IP, UDP, IPv4, IPv6, HTTP, HTTPS, FTP, UPnP, RTP, RTSP, RTCP, DHCP, ARP, Zeroconf, Bonjour
Schnittstellen / Eingänge / Ausgänge:	

© Copyright eneo by VIDEOR E. Hartig GmbH, 5. Juli 2018 -Technische Änderungen vorbehalten

IPD-72A0003M0B

Fortsetzung Spezifikationen

Videoausgänge	Composite (FBAS) SUB
Externe Anschlüsse	RJ-45, Audio Ein/Ausgang, Alarm Ein/Ausgang, Spannungseingang, Micro SD Karten Slot, Anschlusskable ca.15cm
Ethernet-Schnittstelle	10Base-T, 100Base-TX
Alarmeingänge	1
Alarmausgänge	1
Allgemeines:	
Serie	eneo Callisto, eneo Premium Class
Abmessungen (HxBxT)	72x74x125mm
Befestigung	1/4" UNC, 2x M6
Beleuchtung	Infrarot, 2x High Power LEDs 850nm
Beleuchtungsreichweite	ca. 40m
Farbe (Gehäuse)	Pantone Cool Gray 1C
Farbe (Kuppel)	klar
Gehäuse	Außen, Innen
Gehäusematerial	Aluminium
Gewicht	450g
Heizung	ja
Leistungsaufnahme	9,8W
Lüfter	ja
Montageart	Wandmontage, Deckenmontage
ONVIF	ONVIF Profile S
Power over Ethernet	IEEE 802.3af
Schutzart	IP67
SDK	auf Anfrage
Stromversorgung	12VDC, 24VAC, PoE
Temperaturbereich (Betrieb)	-50°C ~ +50°C
Temperaturbereich (Heizung deaktiviert)	-20°C ~ +50°C
Texteinblendung	vorhanden
Vandalismusgeschützt	ja
Zertifizierungen	IK10
Lieferumfang:	
Lieferumfang	Betriebsanleitung, eneo Site Manager, Befestigungsbeipack
Hinweise:	
Bemerkung	###Betriebstemperaturbereich der Kamera ändert sich bei ausgeschalteter IR Beleuchtung

Besonderheiten

Preset Zoom (4 Positionen einstellbar)
Smart IR-Technologie: Automatische Anpassung der IR-Beleuchtungsstärke an die Umgebungsbedingungen

© Copyright eneo by VIDEOR E. Hartig GmbH, 5. Juli 2018 -Technische Änderungen vorbehalten

IPD-72A0003M0B

Verfügbares Zubehör

Bild	Art. Nr. / Bezeichnung	Beschreibung
	207192 / DOME/WEDGE2	Keiladapter, Callisto Dome Serie
	209831 / DOME/BASIS1	Aufbauadapter, Callisto Dome Serie
	209832 / AK-5	Kamera Anschlussbox für Callisto Dome Serie, IP66
	209880 / DOME-WB1+DOME/ Basis1	Wandarm und Aufbauadapter, Callisto Dome Serie
	211976 / ECB-1	Medienkonverter, Innen, 1x RJ45, 1x SFP
	211980 / EVX-900R	Medienkonverter, Innen, Sender-Empfänger, 1x RJ45, 1x RJ-11, 12V, bis 1000m
	211981 / EVX-900B	Medienkonverter, Innen Sender-Empfänger, 1x RJ45, 1x BNC, 12V, bis 1000m
	212519 / Callisto TB	Getönte Kuppel für Callisto Dome Serie, Außen
	214460 / IAR-7SE1024MMA	Gigabit Switch, 2x RJ45, 24x PoE 100Mbps, 2xSFP 1000Mbps, 390W, Managed, 19", 1HE
	214459 / IAM-5SE1008MUA	Gigabit Switch, 8xPoE 100Mbps, 1x RJ45 und 1x SFP 1000Mbps, Unmanaged, Industrie Design
	216129 / IAM-5SG1008MMA	Gigabit Switch, Managed, 240W, 8x PoE, 4x SFP, 1000Mbps, Industrie Design, -40°C~+75°C

© Copyright eneo by VIDEOR E. Hartig GmbH, 5. Juli 2018 -Technische Änderungen vorbehalten

www. y.com	216469 / IAD-5SG1004MUA	Gigabit Switch, Unmanaged, 60W, 4x PoE, 2x RJ45, 10/100/1000 Mbps, Desktop
	216472 / IAD-5SG1008MUA	Gigabit Switch, Unmanaged, 120W, 8x PoE, 1x SFP, 1x RJ45, 10/100/1000 Mbps, Desktop
	216473 / IAR-7SG1008MMA	Gigabit Switch, Managed, 135W, 8x PoE, 2x SFP, 2x RJ45, 10/100/1000 Mbps, 19", 1 HE
	216474 / IAR-7SG1016MMA	Gigabit Switch, Managed, 270W, 16x PoE, 4x SFP, 10/100/1000 Mbps, 19", 1HE
	216682 / IAR-7SG1024MMA	Gigabit Switch, Managed, 390W, 24x PoE, 4x SFP, 10/100/1000 Mbps, 19", 1HE
	218218 / eneo Site Manager	Management Software für eneo IP Kameras
	216923 / DOME-S1	Sonnendach für eneo Callisto Dome Serie

© Copyright eneo by VIDEOR E. Hartig GmbH, 5. Juli 2018 -Technische Änderungen vorbehalten

IPD-72A0003M0B

Technische Zeichnung

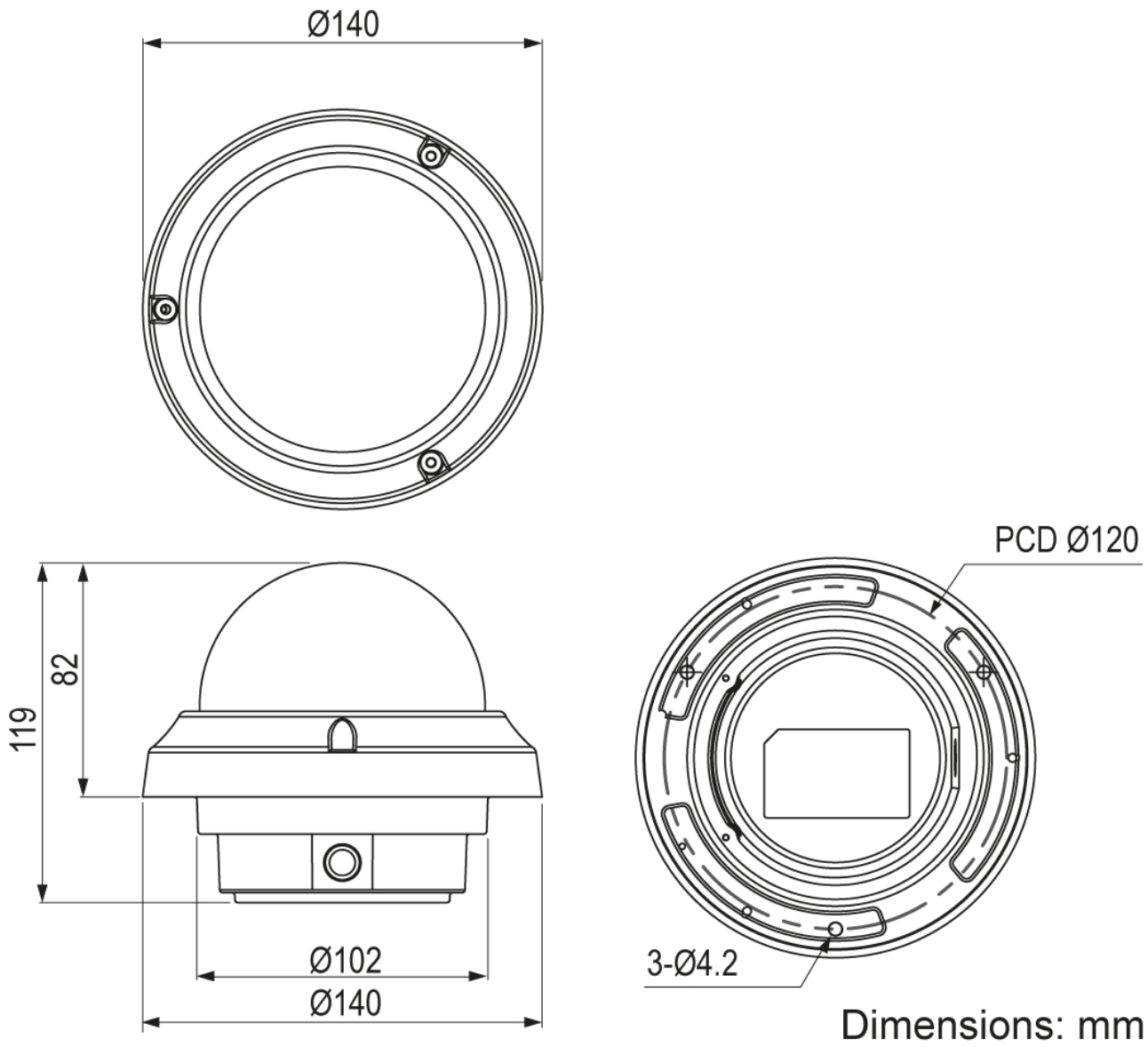

Ihr Ansprechpartner

eneo ist eine eingetragene Marke von
VIDEOR E. Hartig GmbH
Carl-Zeiss-Straße 8
63322 Rödermark
Deutschland
Telefon: +49 6074-888-333
E-Mail: info@eneo-security.com
Internet: www.eneo-security.com

© Copyright eneo by VIDEOR E. Hartig GmbH, 5. Juli 2018 -Technische Änderungen vorbehalten