# TVB-920F36IR

**Artikelnummer: 212121**

1/3" HD-TVI Kamera, Tag/Nacht, 1280x720, 12V, 3,6mm, Infrarot

## Hauptmerkmale

- 1/3" Progressive Scan CMOS-Sensor
- Auflösung max. 1280x720 (HD)
- Festbrennweite 3,6mm Tag/Nacht Objektiv
- Integrierter Bewegungsmelder
- Kompaktes Metalgehäuse für Außenanwendung
- HD-TVI Videoübertragung über Koaxkabel
- Schwenkbarer IR-Sperrfilter

## Spezifikationen

| | |
|---|---|
| **Kamera** | |
| Chipgröße | 1/3" |
| Aufnahmesensor | CMOS |
| Aufnahmesensor | Sony |
| System | True Day&Night |
| Lichtempfindlichkeit | 0,01 Lux |
| Manueller elektronischer Shutter (MES) | 1/1 ~ 1/10000Sek. |
| Wide Dynamic Range (WDR) | D-WDR |
| IR-Sperrfilter | schaltbar |
| Automatischer Elektronischer Shutter (ESC) | 1/50 ~ 1/50.000Sek. |
| Weißabgleich | automatisch, AWB, manuell |
| Signal-/Rauschabstand | 50dB |
| **Video** | |
| Signalformat | HD-TVI |
| Bildrate | 720 @ 25/30p |

© Copyright eneo by VIDEOR E. Hartig GmbH, Juni 2016 -Technische Änderungen vorbehalten

# TVB-920F36IR

## Fortsetzung Spezifikationen

| | |
|---|---|
| Synchronisation | intern |
| **Objektiv** | |
| Objektiv Typ | Festbrennweite |
| Brennweite | 3,6 mm |
| Digital Zoom | 5-fach |
| Blendenbereich (F) | F1,2 |
| Auflösung | 1280x960 (4:3) |
| Bildwinkel horizontal | 75 ° |
| **Funktionen** | |
| Bewegungsmelder | ja |
| Drehbereich | 360 ° |
| Menüeinstellungen | OSD Kamera Set-up |
| Menüsprachen | englisch, italienisch, französisch, polnisch, chinesisch |
| Privacy Zones | 8 Bereiche maskierbar, Ein-/Aus schaltbar |
| Mirror Function | V-Flip, H-Flip |
| Digitale Rauschunterdrückung (DNR) | 2D-DNR, 3D-DNR |
| **Schnittstellen / Eingänge / Ausgänge** | |
| Videoausgänge | HD-TVI |
| Videoausgänge | 1x BNC |
| Externe Anschlüsse | 12VDC-Eingang (DC-Buchse), HD-Signal BNC Ausgang |
| **Allgemeines** | |
| Serie | eneo HD-TVI, eneo Economy Class |
| Abmessungen (HxBxT) | 65x69x170mm |
| Beleuchtung | Infrarot |
| Beleuchtung | 30x LED 850nm |
| Beleuchtungsreichweite | ca. 20m |
| Farbe (Gehäuse) | Pantone 7541 C |
| Gehäuse | Außen |
| Gehäusematerial | Metall |
| Gewicht | 350g |
| Integrierte Wandhalterung | ja |
| Leistungsaufnahme | 4,0W |
| Lüfter | nein |
| Montageart | Wandmontage, Deckenmontage |
| Scheibenheizung | nein |
| Schutzart | IP66 |
| Verdeckte Kabelführung | ja |
| Sonnenschutzdach | ja |
| Stromversorgung | (+/-10%) |
| Stromversorgung | 12VDC |
| Temperaturbereich (Betrieb) | -10°C ~ +55°C |
| Zertifizierungen | FCC |
| **Lieferumfang** | |
| Lieferumfang | Betriebsanleitung, Montage Zubehör |

© Copyright eneo by VIDEOR E. Hartig GmbH, Juni 2016 -Technische Änderungen vorbehalten

# TVB-920F36IR

## Fortsetzung Spezifikationen

| Hinweise |
| --- |

## Weitere Produktinformationen

Die Angaben für Reichweite sind Richtwerte die unter optimalen Bedingungen erreicht werden und können bedingt durch Kabelqualität und Umgebungsbedingungen beeinflusst werden.

© Copyright eneo by VIDEOR E. Hartig GmbH, Juni 2016 -Technische Änderungen vorbehalten

# TVB-920F36IR

## Verfügbares Zubehör

| Bild | Art. Nr. / Bezeichnung | Beschreibung |
|---|---|---|
| | 203658 / VT-PS12DC-11 | Stecker Netzgerät, 100-240VAC/12VDC (1,0A), stabilisiert, mit Hohlstecker |
| | 212984 / TVA-1201TRA | HD-TVI Sender/Empfänger, UTP, BNC, 250m, Innen, Aktiv, 12V |
| | 212985 / TVA-1201TRP | HD-TVI Sender/Empfänger, 150m, BNC, UTP, Innen, Passiv |
| | 212986 / TVA-1341EC | HD-TVI Konverter auf HDMI, VGA, FBAS, Innen |
| | 212987 / TVA-1101EA | HD-TVI Signal Verstärker, 12VDC, Innen |
| | 214236 / TAM-4MM1001M0A | HD-TVI Konverter auf HDMI, VGA, FBAS, Innen |

© Copyright eneo by VIDEOR E. Hartig GmbH, Juni 2016 -Technische Änderungen vorbehalten

# TVB-920F36IR

## Technische Zeichnung

Model1

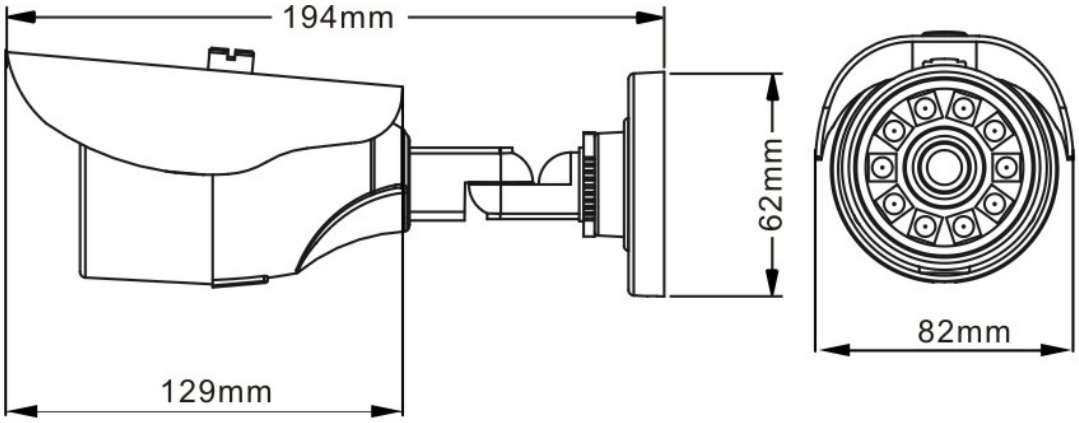


## Ihr Ansprechpartner

eneo ist eine eingetragene Marke von
VIDEOR E. Hartig GmbH
Carl-Zeiss-Straße 8
63322 Rödermark
Deutschland
Telefon: +49 6074-888-333
E-Mail: info@eneo-security.com
Internet: www.eneo-security.com

© Copyright eneo by VIDEOR E. Hartig GmbH, Juni 2016 -Technische Änderungen vorbehalten