# IRLED-402E

**Artikelnummer: 210055**

LED Infrarot Scheinwerfer, 850nm, 55°x16°, 140m, 230V, Dämmerungsschalter, Elliptisch

## Hauptmerkmale

- Kompakter hochleistungs Infrarot Scheinwerfer
- Elliptische Strahlausbreitung 55°x16°
- Leuchtweite bis zu 140m
- Einfache Installation ohne separates Netzteil
- Erweiterter Temperaturbereich -50°C bis +50°C
- Einfache Wand-/Deckenmontage
- High Power SMT LEDs mit hohem Wirkungsgrad
- Spektrale Emission: 850nm
- 3-poliger, verschraubter Anschlussstecker
- Dämmerungsschalter und Druckausgleichsventil
- Schutzart IP65/IP67
- Für Montage am Wetterschutzgehäuse geeignet

## Spezifikationen

| | |
|---|---|
| Stromversorgung | 90 - 264 VAC |
| Vandalismusgeschützt | ja |
| Schutzart | IP65, IP67 |
| Farbe | RAL9002 |
| Spektrale Emission | 850 nm |
| Strahlungsfluss | 8 W |
| Strahlausbreitung H | 55 ° |
| Strahlausbreitung V | 16 ° |
| Dämmerungsschalter | ja |
| Netzgerät | integriert |
| Gehäuse | Aluminium mit Kunststoffabdeckung |
| Leuchtweite | 140 m |

© Copyright eneo by VIDEOR E. Hartig GmbH, November 2015 -Technische Änderungen vorbehalten

# IRLED-402E

## Fortsetzung Spezifikationen

| | |
|---|---|
| Leistungsaufnahme | 30W |
| Temperaturbereich (Betrieb) | -50°C ~ +50°C |
| Abmessungen (HxBxT) | 192x205x85mm |
| Gewicht | 2,1kg |

© Copyright eneo by VIDEOR E. Hartig GmbH, November 2015 -Technische Änderungen vorbehalten

# IRLED-402E

## Verfügbares Zubehör

| Bild | Art. Nr. / Bezeichnung | Beschreibung |
|---|---|---|
| | 79592 / PM-6S | Mastmontageadapter für 1 Wandarm, (50-140mm Mast), RAL9002 |
| | 79793 / WD-7/MK-GW | Wandmontagearm mit Gelenkkopf für Wetterschutzgehäuse, RAL9002 |

© Copyright eneo by VIDEOR E. Hartig GmbH, November 2015 -Technische Änderungen vorbehalten

# IRLED-402E

## Technische Zeichnung

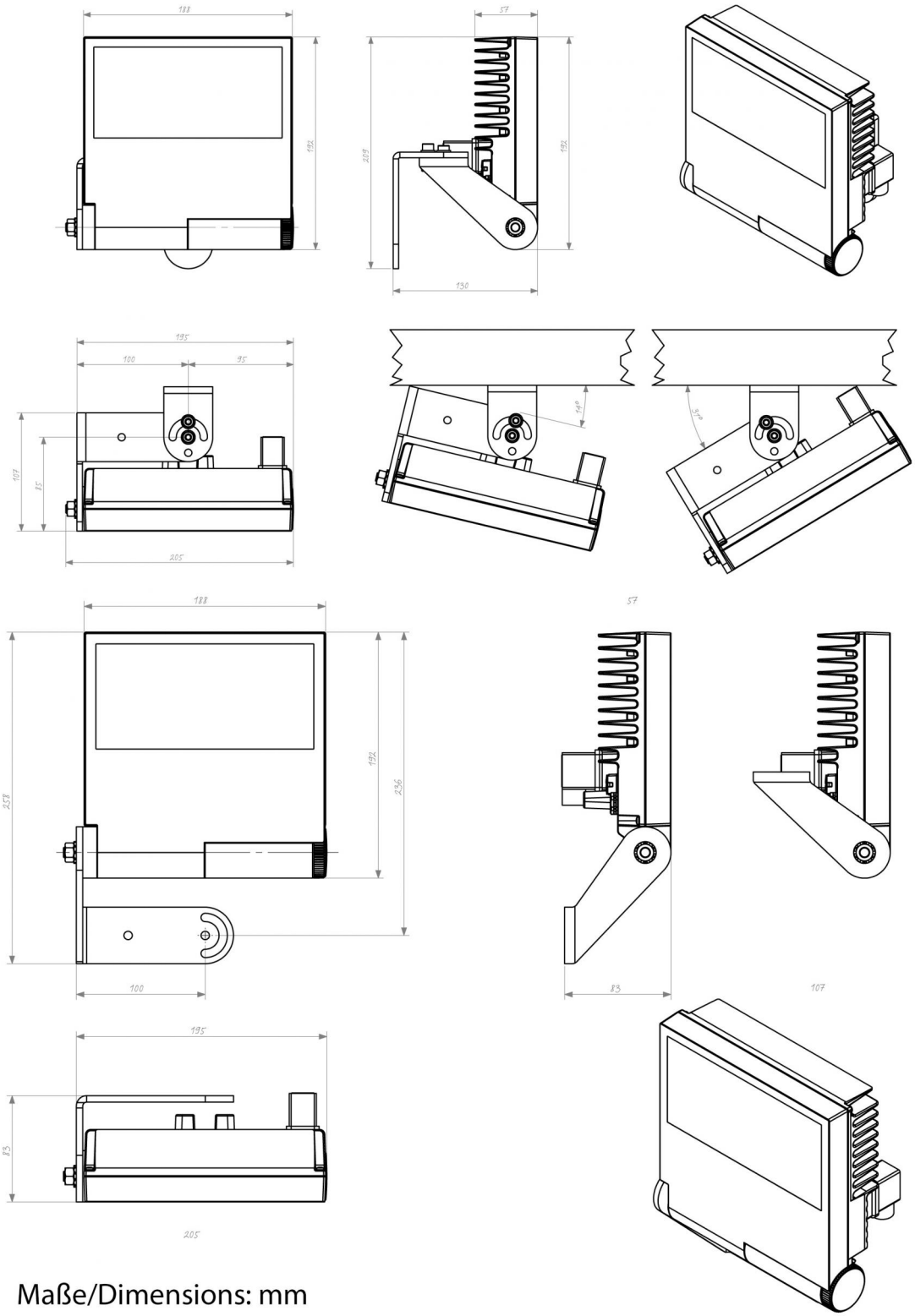


Maße/Dimensions: mm

## Ihr Ansprechpartner

eneo ist eine eingetragene Marke von
VIDEOR E. Hartig GmbH
Carl-Zeiss-Straße 8
63322 Rödermark
Deutschland
Telefon: +49 6074-888-333
E-Mail: info@eneo-security.com
Internet: www.eneo-security.com

© Copyright eneo by VIDEOR E. Hartig GmbH, November 2015 -Technische Änderungen vorbehalten