METALLDETEKTOR TREX® 204

- Robuster Aufbau
- Schlanke Sonde
- Präzise Punktortung
- Einfache Bedienung
- Hohe elektrische Stabilität
- Hohe Nachweis-empfindlichkeit
- Erkennt kleine Fe-/Ne-Teile
- Erkennt Hotrocks- und Erzstufen
- Akustische Metall-unterscheidung
- Bodenkompensation

→ ARCHÄOLOGIE

→ POLIZEIEINSATZ

→ MUNITIONSRÄUMUNG

→ GOLD-NUGGETSUCHE

Ebinger®

TÜV CERT

DIN EN ISO 9001:2000
Zertifikat: 09 100 5189

METALLDETEKTOR

ÜBER DAS TREX® 204

Vor fast 40 Jahren entwickelte EBINGER für die Kampfmitteräumung das Minensuchgerät KÖLN 661, das über zwei Jahrzehnte in großen Stückzahlen produziert wurde. Wesentliches Merkmal des Gerätes war eine Sonde in der Art eines Hockeyschlägers, mit der man im schwierigen Gelände unzugängliche Stellen, wie z.B. Erdmulden, Furchen oder Baumwurzeln besser absuchen konnte.

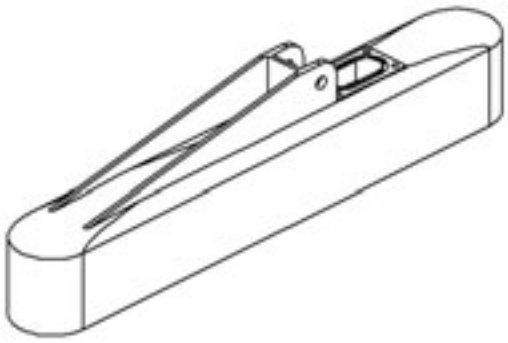

Der Metalldetektor TREX® 204, ist die moderne Variante des früheren ›Hockeyschlägers‹, der in wesentlichen Merkmalen weiterentwickelt wurde. Das neue TREX®, wie früher ein Transmitter-Receiver-System, verfügt über eine präzise Bodenkompensation sowie über eine akustische Metallunterscheidung für Eisen- oder Buntmetalle, jedoch über keinen Diskriminator, mit dem Wertvolles übergangen werden kann.

TREX® 204

DIE STANDARDAUSFÜHRUNG TR 204 BESTEHT AUS FOLGENDEN KOMPONENTEN:

- Sonde mit Teleskoprohr
- Elektronik u. integrierter Batteriesatz
- Kopfhörer
- Resonator
- Transporttasche
- Bedienungsanleitung

DETEKTIONSREICHWEITEN (CA.-WERTE) IN LUFT:

• 1 g Goldnugget	9 cm
• 1 Euro-Cent	20 cm
• 50 Euro-Cent	25 cm
• Eisenblech 100 x 100 x 1 mm	45 cm
• Bierdose 0,33 l	65 cm
• 10 Liter Benzinkanister	80 max. 100 cm

Ortungsreichweiten in Medium Luft gelten nur als Hinweis für die Systemempfindlichkeit. Wegen unterschiedlichster Suchbedingungen können sie nicht auf die Belange der Praxis übertragen werden.

Das TREX® 204 wurde unter härtesten Bedingungen auf schwierigsten, hochmineralisierten Bodenarten bei der Goldsuche im australischen Outback getestet und mit Erfolg eingesetzt. Die Experimente zeigten auch eine besonders gute Verwendbarkeit des Gerätes für interessierte Geologen und Mineralogen, die in alten Bergbaugebieten Relikte (Metall?) und Erzstufen aufspüren wollen.

Die akustische Metallunterscheidung dieses Gerätes ermöglicht kleine Eisenteile (meist Nägel oder Eisensplitter) gezielt liegen zu lassen (selektieren?), dafür aber größere Eisenobjekte, wie z.B. Werkzeuge, auszugraben. Außerdem erkennt man sofort, wann und wo die U-BOOT-Sonde am Bug ein Buntmetallobjekt ortet, das z.B. eine Münze oder auch ein Goldnugget sein kann.

In der Archäologie eignet sich das TREX® 204 besonders für die Feldbegehung, als auch zum gezielten Absuchen des Grabungsplanums. Das Gerät erfasst auch korrodierte Eisenobjekte, die fast keine Substanz mehr enthalten. Bei einiger Erfahrung gelingt es, bestimmte Suchobjekte durch unterschiedliche Tonsignale, zu erkennen. In gewissen Grenzen können, je nach Geräteeinstellung, auch gebrannte Keramikfragmente aufgespürt werden.

TREX® 204

TR 204 mit S-Handle-Ausführung

35 JAHRE/YEARS EBINGER

TECHNISCHE DATEN	
Batteriebestückung	6 x Mignon (AA 1,5 V)
Betriebszeit ca.	60 – 80 h je nach Batt.-Qualität/Temperatur
Sondenmaße ca.	305 x 45 x 70 mm (L x B x H)
Sonde m. Teleskoprohr ca.	970 g
Betriebsfrequenz ca.	14 kHz
Variable Länge ca.	800 bis 1600 mm
Maße der Elektronik ca.	200 x 90 x 55 mm (L x B x H)
Elektronikgehäuse m. Batterien ca.	630 g
Zerlegbarkeit auf Fläche von	200 x 90 x 55 mm (L x B x H)

Ebinger®

TÜV CERT
DIN EN ISO 9001:2000
Zertifikat: 09 100 5189

SEARCH AND LOCATE

EBINGER
Prüf- und Ortungstechnik GmbH
Hansestrasse 13
D-51149 Köln
Phone +49(0)2203/977100
Fax +49(0)2203/36062
e-mail: office@ebingergmbh.de
http://www.ebingergmbh.de

EBINGER GmbH
Eifel
Vulkanstrasse 14
D-54578 Wiesbaum
Phone +49(0)6593/99 89 40
Fax +49(0)6593/99 89 450
e-mail: eifel@ebingergmbh.com

Änderungen bezüglich Abbildungen und Angaben ausdrücklich vorbehalten! Gedruckt in Deutschland: PI204-01/05 D