LUNA KA2203

2MP WDR IR RFZ 24V AC Mikro

6731158

lunaHD

- Motorzoom 30° bis 108°
- CVI, TVI, AHD, FBAS
- 1/2,8" CMOS
- IR-Strahler bis 80m
- WDR 130dB
- Audioeingang & Mikrofon
- Wettergeschützt (IP67)
- 12 VDC oder **24V AC**

TECHNISCHES DATENBLATT

Audio-Eingänge	eingebautes Mikrofon
IR-Beleuchtung	bis 80 m (Smart IR)
Tag/Nacht Funktion	auto / manuell
Öffnungswinkel Video	30°(T) bis 108(W)
Objektiv	2,7-13,5mm (Motorzoom), F1.5
Auflösung	bis 2 MP 1920x1080 (FullHD)
Videoausgang	HD-CVI, TVI, AHD, CVBS (umschaltbar per DIP-Schalter)
Aufnahmesensor	CMOS
Typ	IR Bulletkamera (HD-CVI)
Audio-Ausgänge	-
Lichtempfindlichkeit	0,001 Lux @ F1.6, 30IRE
Gegenlichtkompensation	BLC, WDR(130db), HLC
Verschlusszeiten	1/25 - 1/100.000 Sek.
Bildraten	25 bps @ 1080p (HDCVI, AHD, TVI)
Bedienung	OSD via Koax
Material	Aluminium
Farbe	weiß/grau
Spannungsversorgung	12 V DC, 24 V AC ±25%
Leistungsaufnahme	max. 12,5 W (12 V DC, IR ein)
Schutzklasse (EN60529)	IP67
Betriebstemperatur	-30 °C bis +60 °C
Gewicht	820g
Abmessungen	241,8 mm x 90,7 mm x 90,7 mm (L x B x H)

Die LUNA KA2203 ist eine kompakte HD-CVI Kamera mit IR-Strahler (max. 80 m) für den Innen- und Außeneinsatz (IP67). Umschaltbar über OSD oder einen separaten remote Controller kann das Signal über den BNC-Ausgang auch als CVBS, AHD oder TVI ausgegeben werden.

HD-CVI ist ein Standard zur Langstreckenübertragung (max. 800 m) von HD-Videobilder

LUNA KA2203

2MP WDR IR RFZ 24V AC Mikro

6731158

TECHNISCHES DATENBLATT

(720p, 1080p) über konventionelle Koax-Kabel. Der CMOS-Sensor liefert eine max. Auflösung von 2 MP (1920 x 1080 px) mit bis zu 25 Bildern pro Sekunde. Die Kamera ist mit einem 2,7 mm - 13,5 mm Motorzoom-Objektiv ausgestattet und verfügt über WDR. Einstellungen an der Kamera können komfortabel über das Koaxialkabel im OSD (OnScreenDisplay) der Kamera vorgenommen werden.

Die Spannungsversorgung erfolgt über 12 V DC oder 24 V AC.
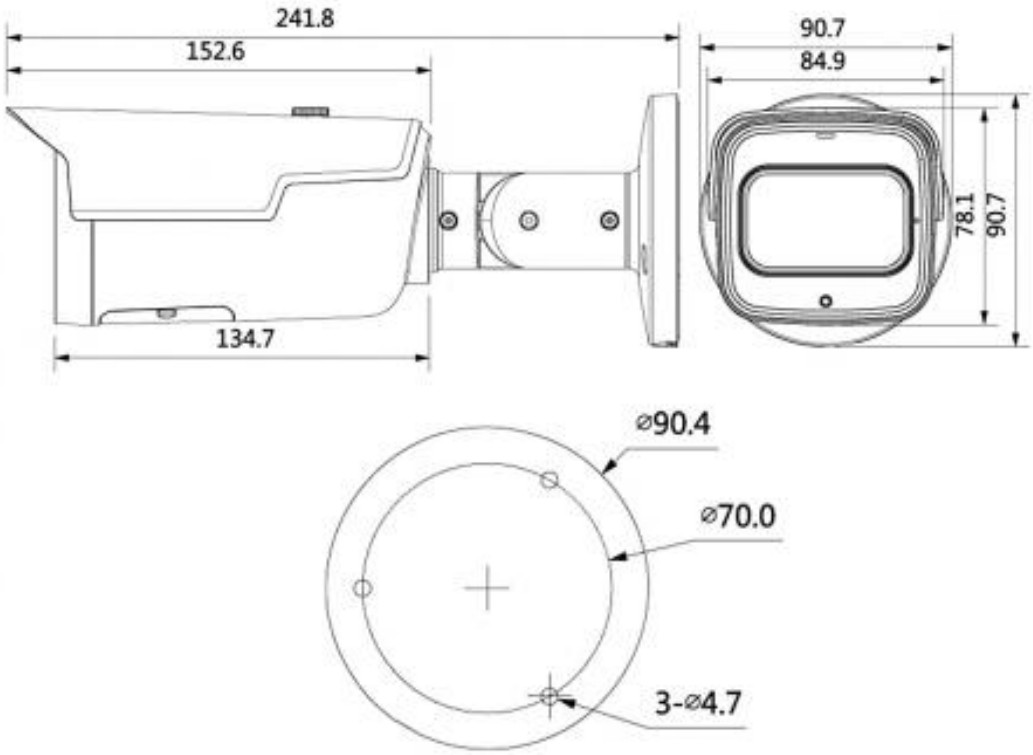
Montageoptionen:
LUNA AB14 - Anschlussbox (IP66, rund)
LUNA AB06 - Anschlussbox (IP66, eckig)
LUNA MA02 - Masthalter (klein)
LUNA MA01 - Masthalter (groß)
LUNA EA01 - Eckhalter
Für Montage der Kamera auf Masthalter oder Eckhalter wird die Anschlussbox AB06 benötigt.