TECHNISCHES DATENBLATT

LUNA TS5600

2-Draht Türstation

5110110

- **Für 1-Klingellösung über 2-Draht**
- **Integrierte 1,3MP IP-Kamera (90°)**
- **Kompatibel zu IS5600**
- **Türklingel, Mikrofon, Lautsprecher**
- **Kontakt für Türöffner**
- **Bedienung per LUNA Innenstation, App oder SmartPSS**
- **Wetter-/Vandalismusschutz (IP54/IK07)**

Bildsensor	**1/3" CMOS**
Auflösung	**1,3 MP Sensor, Aufzeichnung in 800 x 480px**
Brennweite	**2,8 mm**
Anschluss	**RS485, 5 V out (für Türschließkontakt, falls verwendet)**
Bedienung	**Eine Taste (elektr. Klingelfunktion)**
Alarm Ein-/ Ausgänge	**2/-**
Audio Ein-/ Ausgänge	**Mikrofon, Lautsprecher**
Öffnungswinkel	**90°**
Spannungsversorgung	**24 V DC**
Leistungsaufnahme	**Max. 10 W**
Material	**Edelstahl**
Gewicht	**0,8 kg**
Abmessungen B x H x T	**129 x 140 x 32,2 mm**
Betriebstemperatur	**-40 °C bis +60 °C**
Rel. Luftfeuchtigkeit	**90%**
Schutzklasse (EN60529)	**IP54**
Stoßfestigkeit (EN62262)	**IK07**

Die LUNA TS5600 ist eine Video-Türsprechanlage mit Anschluss über 2-Draht. Ausgestattet mit einer hochauflösenden Megapixelkamera deckt sie einen großen Sichtbereich ab. Mikrofon, Lautsprecher und eine Türklingel runden den Funktionsumfang ab. In dem optisch ansprechenden Edelstahlgehäuse ist die Video-Türsprechanlage für den Einsatz im Außenbereich geeignet.

Auf der passenden Innenstation mit Display (LUNA IS5600) werden Türmeldungen und -Videos angezeigt. Gegensprechen ist über die Displays, die LUNA App oder das SmartPSS in beide Richtungen möglich. Auf einer SD-Karte der Innenstation können Audio- und Videonachrichten von Besuchern aufgezeichnet werden, welche dann lokal am Monitor oder per App abgerufen werden können. Über einen schaltbaren Ausgang kann z.B. per Smartphone App oder der Innenstation ein Türöffner betätigt werden.

Für die Montage kann zwischen einem Aufputz- und Unterputzgehäuse gewählt werden

(RA5001-AP/RA5001-AU). Über einen Kontakt im passenden Gehäuse wird zudem ein unbefugtes Manipulieren (Abriss) des Moduls detektiert und angezeigt. Die Kommunikation erfolgt über einen Zweidrahtanschluss. Dazu ist das LUNA Modul SW5600 erforderlich.

LUNA TS5600

2-Draht Türstation

5110110

lunaIP
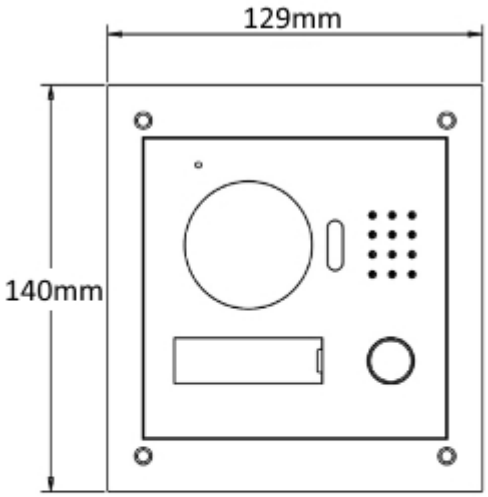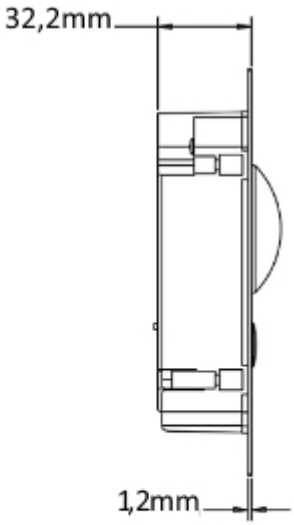
TECHNISCHES DATENBLATT