TECHNISCHES DATENBLATT

LUNA DE5403V4

4MP RFZ IR WDR KI ePoE IO

4071853

lunaIP

- Motorzoom 37° bis 114°
- 1/1,8" 4 MP CMOS Sensor
- **Funktion für ZutrittsbeschränkungÂ**
- IR-Strahler bis 50m
- WDR **140dB**
- Wetter- & Vandalschutz
- Audio, I/O & Videoanalyse
- PoE/**ePoE**, 12VDC & 24VAC
- 3-Achsen-Montage

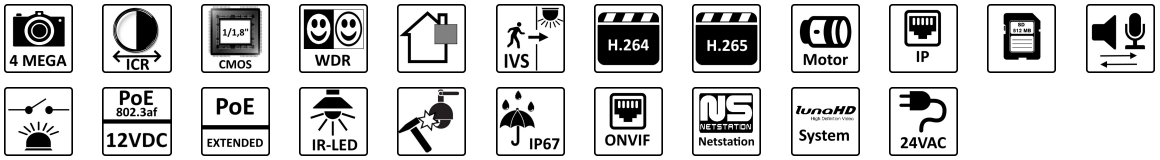

Abmessungen	159 x 117,9 mm (D x H)
Typ	IP Dome Kamera
Bildsensor	1/1,8" Exmor CMOS
Alarm Ein-/ Ausgänge	on board Klemmleiste 1 channel In: 5mA 5VDC 1 channel Out: 300mA 12VDC
Audio Ein-/ Ausgänge	on board Klemmleiste 1/1
Auflösung	4M (2688x1520/2560x1440px) 3M (2304x1296px) 1080p (1920x1080px) 720p (1280x720px) D1 (704x576px) CIF (352x288px)
Betriebstemperatur	-30 °C bis +60 °C
Bildrate	Â Mainstream: bis 25 bps bei 4MP Sub Stream: bis 25 bps bei D1 Third Stream: bis 25bps bei 720P
Gegenlichtkompensation	BLC, WDR(140db), HLC
Gewicht	0,95 kg
Horizontaler Bildwinkel	47° - 114°
IR-Reichweite	max. 50m
Leistungsaufnahme	max. 12,4 W
Lichtempfindlichkeit	0,002 Lux@F1.8
Netzwerk	10/100 Base-TX Ethernet (RJ45)
Netzwerkprotokoll	Â IPv4, IPv6, TCP/IP, HTTP, HTTPS, SSL, UDP, UPnP, ICMP, IGMP, SNMP, RTSP, RTP, SMTP, NTP, DHCP, DNS, PPPOE, DDNS, FTP, IP Filter, QoS, Bonjour
Objektiv	Â 2,7~12mm (Motorzoom), F1.8
ONVIF	unterstützt
Schutzklasse (EN60529)	IP67
SD-Karte	MicroSD, max. 256GB
Spannungsversorgung	12VDC/24VAC/PoE
Stoßfestigkeit (EN62262)	IK10
Videoanalyse (IVS)	Zutrittsbeschränkung, Stolperdraht, Eindringen (Fahrz./Pers.), Herumlungern, Versammlung, Parkraumüberwachung, schnelle Bewegung, fehlendes/hinzugefügtes Objekt, Heatmap,

LUNA DE5403V4

4MP RFZ IR WDR KI ePoE IO

4071853

TECHNISCHES DATENBLATT

Gesichtererkennung mit Attributen, Personenzählung

Die LUNA DE5403 ist ein 3-axialer 4 Megapixel Netzwerkdome (IP). Das Gehäuse ist wetter- und vandalismusgeschützt (IP67/IK10). Der 1/1,8" CMOS Sensor liefert Bilder in einer Auflösung von bis zu 2688x1520 Pixel (bis 25bps). Ausgestattet mit einem 2,7~12mm Motorzoom-Objektiv und IR-LEDS (Reichweite bis 50m), sowie Smartdetection lässt diese Kamera kaum Wünsche offen. Einstellungen sind über den eingebauten Webserver möglich. Die Spannungsversorgung kann wahlweise über 12VDC, 24VAC oder PoE erfolgen.

Mit der **Zutrittsbeschränkung** stellt die LUNA DE5403 sicher, dass nicht zuviele Besucher gleichzeitig ein Ladengeschäft betreten. Übersteigt die Besucherzahl einen vorher festgelegten Wert, wird das im Kamerabild signalisiert. Zusätzlich schaltet die LUNA DE5403 automatisch einen Kontakt mit dem z.B. ein Ampelsystem angesteuert werden kann. Mit dieser Funktion trägt die LUNA DE5403 zur gegenwärtigen Situation maßgäblich zur Entlastung von Ladengeschäften bei.

Für den Fernzugriff auf das Live-Bild und Wiedergabe ist Software für die folgenden Systeme verfügbar:
Windows-PC -> lunaCMS (im Lieferumfang)
iPhone -> Luna Viewer (App Store, kostenfrei)
Android -> Luna Viewer (Google Play, kostenfrei)
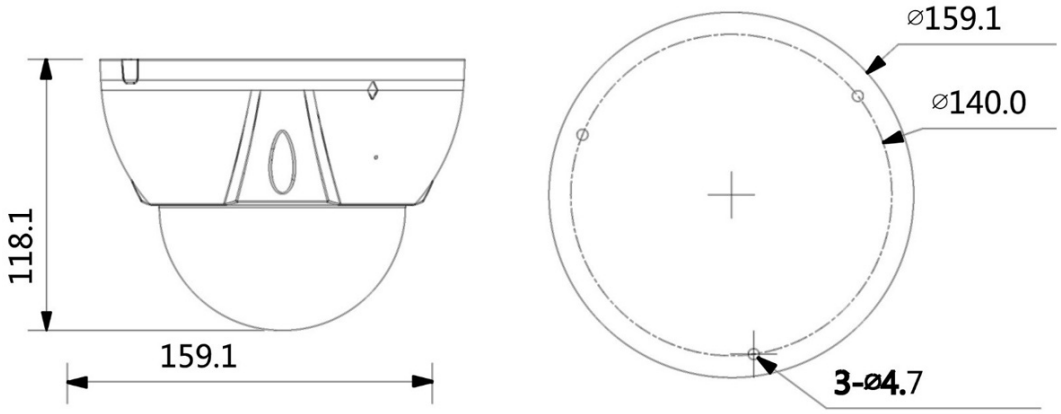
Montageoptionen:
LUNA ZU1516 - Wandhalter inkl. Anschlussbox + LUNA HA03 - Halter (Teller)
LUNA ZU1443 - Deckenhalter + LUNA HA03 - Halter (Teller)
LUNA AB09 - Anschlussbox rund
LUNA WH11 - Wandhalter
LUNA DE02 - Deckeneinbauhalter
LUNA SCE - Kuppel Umbauset (getönt)