TECHNISCHES DATENBLATT

LUNA SB5203

2MP PTZ 12x WDR

4071789

lunaIP

- Motorzoom 4,8°-58,2°
- 1/2,8" 2 MP CMOS
- WDR 120dB
- Wetter- & Vandalschutz
- Audio, I/O & Analyse
- PoE+ oder 24 VAC

Bildsensor	1/2,7' CMOS
Spannungsversorgung	24 VAC (Netzteil im Lieferumfang) oder PoE+ (802.3at)
Betriebstemperatur	-40°C bis +60°C
Schwenk-/Neigegeschwindigkeit	Manuell: 0,1 bis 300°/Sek. und 0,1 bis 120°/Sek., Preset: 300°/Sek. und 200°/Sek.
Kompression	H.264+ / H.264 / MJPEG
Tag/Nacht	Schwenkbarer IR-Sperrfilter
Alarm Ein-/ Ausgänge	2 Eingänge und 1 Ausgang
Lieferumfang	Kamera, 24 V Netzteil, Bedienungsanleitung
SD-Karte	Micro SD/SDHC Kartenslot (bis 128GB)
Objektiv	Autofokus: 5,1 bis 61,2 mm
Videoanalyse (IVS)	Stolperdraht, fehlendes Objekt, Bereichseindringen, Gesichtserkennung
Presets	Bis 300
Optischer Zoom	12 fach
Horizontaler Bildwinkel	5,2° bis 59,3°
Schwenk-/Neigebereich	360° (H) durchgehend / -2° bis 90° (V) autoflip
Schutzklasse (EN60529)	IP66
Gewicht	1,8 kg
Abmessungen D x H	170 x 155 mm
Stoßfestigkeit (EN62262)	IK10
Auflösung	1920 x 1080 (Full HD) mit 25 Bilder/s
Privatzonen	24 Zonen
Netzwerkprotokoll	IPv4, IPv6, HTTP, HTTPS, SSL, TCP/IP, UDP, UPnP, ICMP, IGMP, SNMP, RTSP, RTP, SMTP, NTP, DHCP, DNS, PPPOE, DDNS, FTP, IP Filter, QoS, Bonjour
Audio Ein-/ Ausgänge	1/1
Leistungsaufnahme	12 Watt, 22 Watt mit Heizung
Lichtempfindlichkeit	0,05 Lux Farbe, 0,005 Lux S/W bei F1.6
Gegenlichtkompensation	BLC, WDR (120dB), HLC

LUNA SB5203

2MP PTZ 12x WDR

4071789

TECHNISCHES DATENBLATT

Die LUNA SB5203 ist ein IP PTZ-Speeddome mit 12x optischem Zoom im Aufputzgehäuse. Sie ist wettergeschützt und für einen großen Temperatureinsatzbereich ausgelegt. Der Speeddome liefert Bilder in Full HD (1920x1080px).
Dank der Nachtumschaltung ist die Kamera empfindlich für IR-Licht, so dass mit einem externen IR-Strahler (nicht im Lieferumfang) gearbeitet werden kann. Die WDR-Funktion ermöglichet auch den Einsatz bei schlechten Lichtverhältnissen. Zahlreiche weitere Funktionen, wie Dualstream, Audio, Privatzonenmaskierung und Alarmein-/Ausgänge, erweitern das Einsatzgebiet dieser Kamera. Die Spannungsversorgung erfolgt wahlweise über 24 VAC oder PoE+ (802.3at). Ein 24 V Netzteil ist bereits im Lieferumfang enthalten.

Für den Fernzugriff auf das Live-Bild und Wiedergabe ist Software für die folgenden Systeme verfügbar:
Windows-PC -> lunaCMS (im Lieferumfang)
iPhone -> Luna Viewer (App Store, kostenfrei)
Android -> Luna Viewer (Google Play, kostenfrei)

Montageoptionen:

- Deckenmontage: HA02 Adapterteller + DV01 Deckenhalter
  LUNA DV02 - optionale Verlängerung 220 mm
  LUNA DV03 - optionale Verlängerung 420 mm
- Wandmontage: HA02 + WH07 - Wandhalter inkl. Anschlussbox
- Mastmontage: HA02 + WH07 + MA01 Masthalter
- Eckmontage: HA02 + WH07 + EA01 Eckhalter

LUNA SB5203

2MP PTZ 12x WDR

4071789
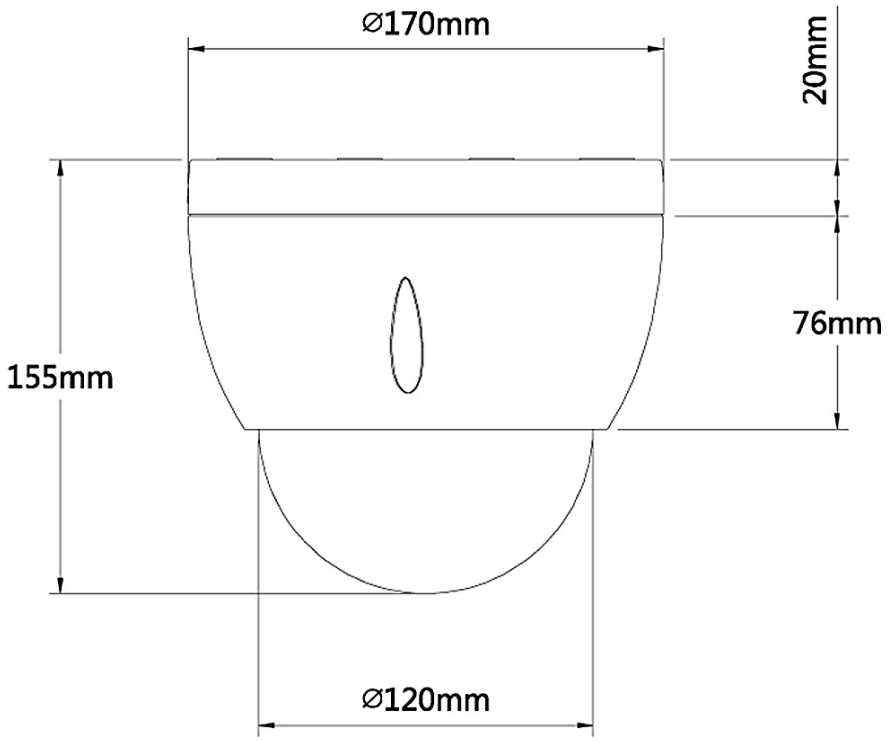
TECHNISCHES DATENBLATT