LUNA HA03

Halter für Domekameras

4071701

lunaSYSTEM

TECHNISCHES DATENBLATT

- Kompatibel zu LUNA-Domekameras
- Stabile Metallausführung
- Für Halter mit NPT 1 1/2" Gewinde
- Abmessungen D x H: 159 x 35 mm

Material	Aluminiumguss, lackiert
Montage	Standard-Außengewinde (NPT 1 1/2")
Abmessungen D x H	159 x 35 mm
Gewicht	230 g
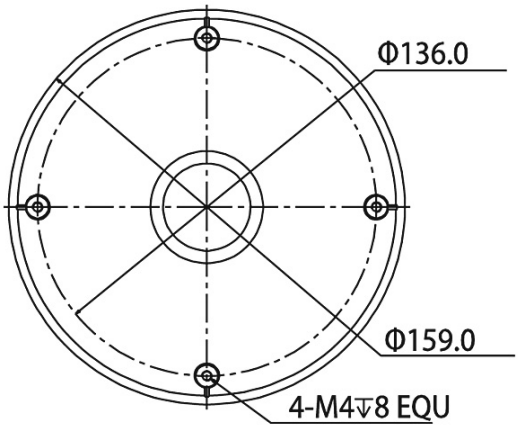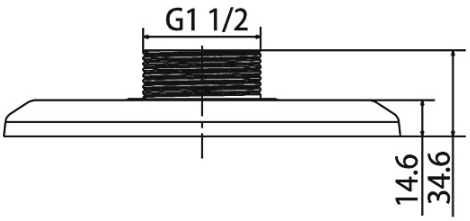
Adapter für Domekameras zur Verbindung von Domekameras an Wand- oder Deckenhalter mit Standard-Gewinde (NPT 1 1/2").