Honeywell

ACUIX™ HALTERUNGEN UND ADAPTER

HALTERUNGEN FÜR GELÄNDER-, DACH-, WAND- UND HÄNGENDE MONTAGE

Honeywell bietet eine komplette Produktreihe an Halterungen und Adaptern für ACUIX PTZ High Speed Dome Kameras. Bei einfachen wie komplexen Anwendungen zeichnen sich die preisgünstigen Halterungen und Adapter durch geringen Raumbedarf aus, ohne dass Kompromisse bei der Systemperformance in Kauf genommen werden müssen.

Die HDXWM1 Wandhalterung ist speziell für die Verwendung mit der ACUIX PTZ Dome Kamera geeignet. Sie besteht aus zugfestem Aluminiumdruckguss und ist in ansprechendem Cool Grey erhältlich. HDXWM1 kann direkt auf vertikalen tragfähigen Oberflächen angebracht werden und ist bis 11,7 kg belastbar. Die Halterung hat einen wetterfesten Kabeleingang für einfache Installation. HDXWM1 kann mit den Adaptern HDXCMA1 für Eckmontage oder HDXPMA1 für Pfostenmontage verwendet werden.

Die Geländer- und Flachdachhalterung HDPRM2 ist für die Verwendung mit allen PTZ-Geräten geeignet. Sie ist mit einem speziellen drehbaren Montageelement mit 1,5" NPT-Gewinde ausgestattet, das eine einfache Installation der Kuppel ohne Verdrehen der Verkabelung ermöglicht. Der geringe Schwenkradius erleichtert Wartung und Installation. HDPRM2 ist aus hoch belastbarem Stahl gefertigt und in attraktivem Cool Grey erhältlich. HDPRM2 kann direkt auf tragfähigen vertikalen (Wandmontage) oder horizontalen Oberflächen (Dachmontage) angebracht werden. Die Halterung ist bei sachgerechter Befestigung bis 9,1 kg belastbar und widersteht Windgeschwindigkeiten bis 120 km/h.

Die HDCM1-Halterung für hängende Deckenbefestigung ist für alle PTZ-Geräte mit 1,5" NPT-Gewinde geeignet. Sie ist aus hoch belastbarem Stahl gefertigt und in attraktivem Cool Grey erhältlich. HDCM1 kann direkt auf tragfähigen horizontalen Oberflächen angebracht werden und ist bis 11,7 kg belastbar. Die Halterung ist mit einem speziellen drehbaren Montageelement mit 1,5" NPT-Gewinde ausgestattet, das eine einfache Installation der Kuppel ohne Verdrehen der Verkabelung ermöglicht.

Anwendungsbereiche

Flexible Befestigungsmöglichkeiten machen ACUIX zur idealen PTZ Dome Kamera für so gut wie alle Anwendungen im Innen- und Außenbereich. Honeywells komplettes Programm an Halterungen bewährt sich vor allem dort, wo optisch ansprechende Befestigungselemente gewünscht werden, etwa in Banken oder Einzelhandelsgeschäften. Bei Verwendung der Honeywell-Eckmontageadapter können verschiedene Bereiche von Gebäuden oder Parkhäusern mit einer einzigen Dome Kamera überwacht werden.

Honeywell-Adapter für die Pfostenmontage ermöglichen die problemlose Installation auch an hohen Pfosten, z. B. bei der Verkehrsüberwachung oder in Häfen, und damit zuverlässige Überwachung weiträumiger Bereiche selbst bei starkem Wind.

Merkmale:

- Robuste Ausführung für widrige äußere Bedingungen
- Für Windgeschwindigkeiten bis 120 km/h
- Solide Konstruktion für größte Robustheit
- Drehbare Halterung ermöglicht Installation und Zugang ohne Leiter
- Kabeltunnel innerhalb der Halterung zum Schutz der Verkabelung
- Abnehmbare Klappe für leichten Zugang zu den Kabeln

HDXWM1

HDXPMA1

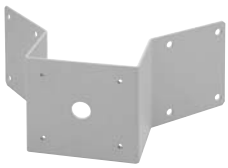

HDXCMA1

HDPRM2

HDCM1

MDW1210W

Honeywell

ACUIX™ HALTERUNGEN UND ADAPTER

TECHNISCHE DATEN

HALTERUNGEN

HDXWM1 – Wandhalterung	
Konstruktion	Hoch zugfeste Aluminiumlegierung
Oberfläche	Cool Grey
Abmessungen	siehe Abbildung
Umgebungsbedingungen	Innen/Außen
Gewicht	1,8 kg
Max. Belastbarkeit	11,7 kg
Windlast	121 km/h

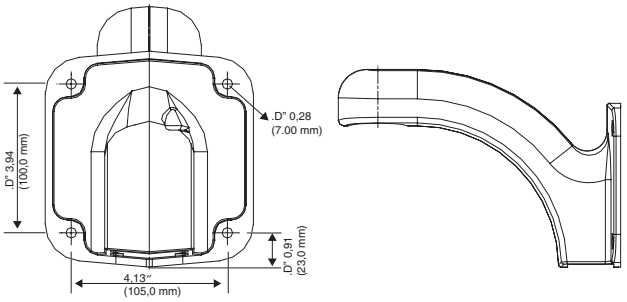

HDXPMA1 – Adapter für Pfostenmontage	
Konstruktion	Stahl
Oberfläche	Cool Grey
Abmessungen	siehe Abbildung
Umgebungsbedingungen	Innen/Außen
Gewicht	1,8 kg
Max. Belastbarkeit	13,6 kg
Windlast	121 km/h

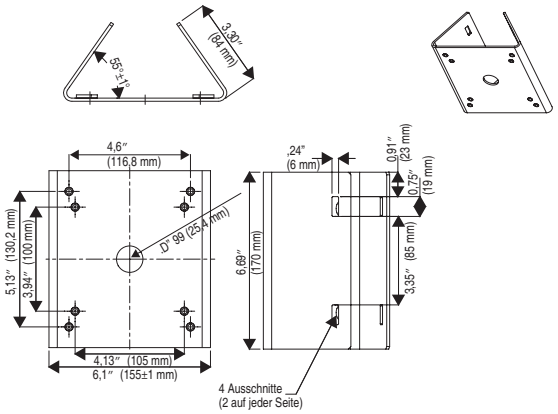

HDXCMA1 – Eckmontage-Adapter	
Konstruktion	Stahl
Oberfläche	Cool Grey
Abmessungen	siehe Abbildung
Umgebungsbedingungen	Innen/Außen
Gewicht	1,8 kg
Max. Belastbarkeit	13,6 kg
Windlast	121 km/h

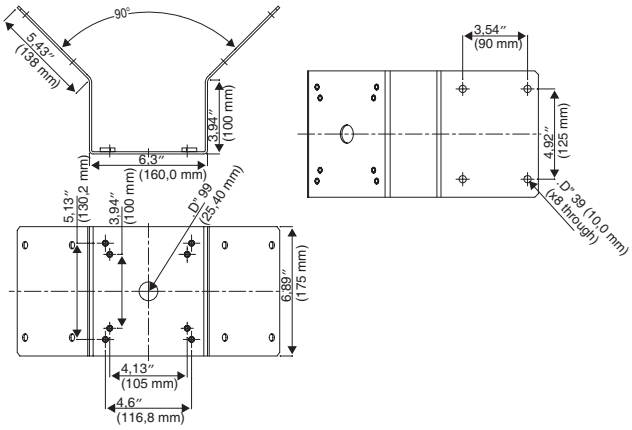

Honeywell

ACUIX™ HALTERUNGEN UND ADAPTER

TECHNISCHE DATEN

ADAPTER

HDPRM2 - Geländer- und Flachdachmontage	
Konstruktion	Stahl
Oberfläche	Cool Grey
Abmessungen	siehe Abbildung
Umgebungsbedingungen	Außen
Gewicht	10,2 kg
Max. Belastbarkeit	9,1 kg
Windlast	121 km/h

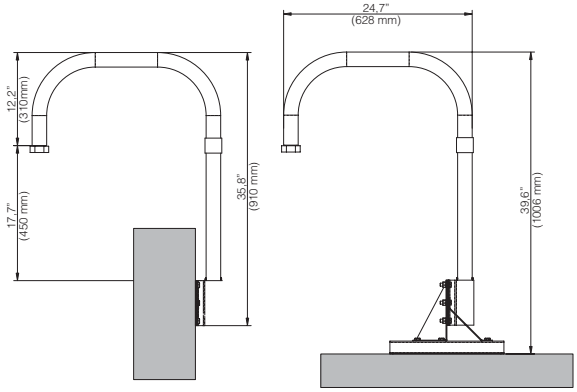

HDCM1 – Deckenhalterung hängende Montage Innenbereich	
Konstruktion	Aluminium
Oberfläche	Cool Grey
Abmessungen	siehe Abbildung
Umgebungsbedingungen	Innen/Außen
Gewicht	1,8 kg

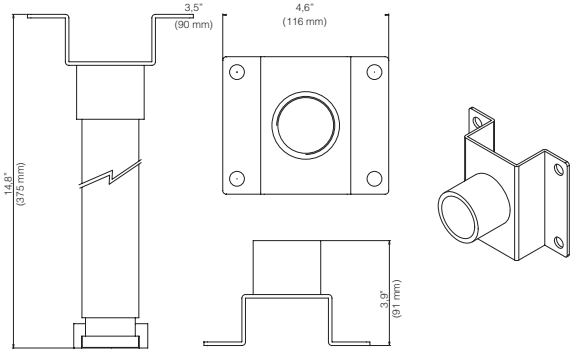

MDW1210W – Wandhalterung	
Konstruktion	Aluminium
Oberfläche	Epoxy Weiß
Abmessungen	siehe Abbildung
Umgebungsbedingungen	Innen/Außen
Gewicht	1,54 kg
Max. Belastbarkeit	34 kg
Windlast	209 km/h

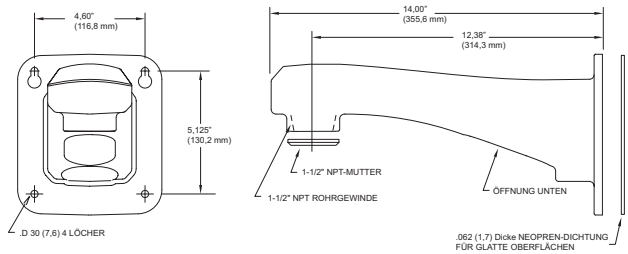

ACUIX™ HALTERUNGEN UND ADAPTER

PTZ Dome Zubehör		
	ACUIX Innenbereich Halterung hängende Montage	ACUIX Außenbereich Halterung hängende Montage
Halterungen		
HDXWM1	X	X
HDPRM2	X	X
HDCM1	X	X
HDXPMA1	X	X
HDXCMA1	X	X
MDW1210W	X	X

Bestellung	
HDXWM1	ACUIX Wandhalterungen für den Innen- und Außenbereich
HDPRM2	ACUIX Halterungen für Geländer- und Dachmontage
HDCM1	ACUIX Halterung für hängende Deckenmontage im Innenbereich
HDXPMA1	ACUIX Adapter Pfostenmontage für Halterung HDXWM1
HDXCMA1	ACUIX Eckadapter für HDXWM1
MDW1210W	Wandhalterung
PMA7W	Adapter für Pfostenmontage für MDW1210W
CMA18W	Adapter für Eckmontage für MDW1210W

HINWEIS: Honeywell behält sich das Recht vor, das Design oder die technischen Daten von Produkten ohne vorherige Ankündigung zu ändern.

Honeywell Security & Data Collection
Novar GmbH
Johannes-Mauthe-Str.14
D-72458 Albstadt
Deutschland
Tel. +49 (0) 7431/801-0
Fax. +49 (0) 7431/801-1220
www.honeywell.com/security/de

HVS-ACUIXMTADT-DE-01(0408)DS-COE
April 2008
© 2008 Honeywell International, Inc.

Honeywell