Honeywell

Fusion IV DVR-Reihe

DIE LÜCKE ZWISCHEN ANALOGEM UND IP-VIDEO WIRD GESCHLOSSEN

Die Fusion IV Hybrid-DVR-Reihe setzt in Sachen Aufzeichnung neue Maßstäbe. Die Funktionen der Fusion IV DVR-Reihe gehen über die eines analogen DVR hinaus. Dieses voll ausgestattete digitale Aufzeichnungsgerät mit Hybrid-System schließt die Lücke zwischen digitalen und Netzwerk-Videorecordern. Mit diesem System können bis zu 32 Kanäle analoger oder digitaler IP-Videoquellen, bis zu 16 Audiokanäle sowie Textdaten von Kassensystemen und Geldautomaten aufgezeichnet, gesucht und übertragen werden.

Zu den Vorteilen des Systems zählt die erheblich erweiterte Unterstützung von digitalen Videoquellen, darunter IP-Kameras, Netzwerk-Encoder und Megapixel-Kameras. Fusion IV unterstützt bis zu 32 Kanäle von analogen und/oder IP-Kameras (Hybrid-System). Dank der H.264-Implementierung wird eine gehobene Videoqualität mit kleinen Dateigrößen und somit eine verbesserte Leistung im Netzwerk erzielt. Außerdem ist H.264 nun als Standard-Kompressionsoption für alle über den DVR aufgezeichneten Kameras verfügbar.

Die Hardware-Erweiterungen von Fusion IV sorgen für eine effiziente Multitasking-Verarbeitung gleichzeitig ablaufender Operationen von Netzwerkkameras, Megapixel-Kameras, Verkaufsstellen, usw. Ebenso wurde das System um duale Videoanschlüsse erweitert. Aufbauend auf dem Betriebssystem Windows® XP Embedded bietet Fusion IV Netzwerksicherheit und Schutz durch eine Firewall. Außerdem müssen vor dem Durchführen von Backups keine DVDs mehr formatiert werden. Das vordere Bedienelement bietet leichten Zugriff auf das DVD-RW-Laufwerk im Standardformat, zwei USB 2.0-Anschlüsse sowie die vier einfach auszuwechselnden Festplatten.

Anwendungsbereiche

Weltweit werden inzwischen IP- und Megapixel-Kameras eingesetzt. Daraus ergeben sich neue Überwachungsmöglichkeiten, die von der Fusion IV DVR-Reihe geboten werden. Fusion IV unterstützt sowohl analoge als auch IP-Kameras und ist daher ideal für Systeme geeignet, bei denen der Wechsel zur IP-Technologie erforderlich ist, um die mit der IP-Netzwerktechnologie einhergehenden Kosteneinsparungen maximieren zu können. Weitere Vorteile werden bei Systemen erzielt, mit denen neue Merkmale wie eine unvergleichliche Bildklarheit durch den Einsatz von Megapixel-Kameras möglich sind. Anwendungsbereiche finden sich in Bildungseinrichtungen, Stadtzentren und Firmengebäuden, in Kaufhäusern mit Verkaufsstellenintegration über IDM (Integrated Data Manager) sowie in Hotels und Urlaubsresorts. Wenn eine digitale Aufzeichnungslösung mit Hybrid-Technologie gefordert ist, heißt diese Lösung Fusion IV DVR.

Merkmale

Hardware

- Aufzeichnung von analogen und IP-Kameras für bis zu 32 Kanäle
- Aufzeichnungsgeschwindigkeiten gesamt 100 B/Sek. bis 400 B/Sek. bei CIF Auflösung (PAL)
- Aufzeichnungsauflösung bis zu 720 x 576 (D1)
- VGA- und DVI-D-Anschlüsse für lokale Anzeige des Live-Videos
- Erhältlich mit 8, 16 und 32 Looping-Videoeingängen
- Interne Speicherkapazität von 500 GB bis 8 TB
- Externe Speichererweiterungsoptionen von 1 TB bis 48 TB
- 16 Sensoreingänge und 16 Steuerausgänge
- Optional Multiplex- oder Switched-Spot-Ausgänge
- 16 Audiokanäle (modellabhängig)
- 10/100/1000-Gigabit-Netzwerkstandard
- Kameraauswahl und PTZ-Steuerung über die Tastatur
- Betriebssystem Windows XP ® Embedded

Software

- Hybrid-Betrieb für Kombination aus analogen/IP-Kameras je nach DVR-Modell – Videoeingang 8/16/32 Kanäle
- Bei jedem DVR Benutzersoftware enthalten:

  Fusion Server Software – lokale Benutzeroberfläche

  HFRVS Remote Software – Verbindung mit einem einzelnen DVR

  HFVMS Remote Management Software – Verbindung mit mehreren DVR
- Unterstützung von Dynamic DNS
- Microsoft® Active Directory-Integration
- Intelligente Bewegungserkennung, Vorschau- und Indexsuche
- Integriertes Kameraerkennungsprotokoll
- POS/Geldautomat/Zugangskontrolle integriert mit WIN-PAK® und IDM
- Leistungsstarke API verfügbar zur Integration von Fremdsoftware

Honeywell

Fusion IV DVR-Reihe

MERKMALE

– **Servereinheit:** Modelle mit 8, 16 oder 32 Kanälen mit Aufzeichnungsgeschwindigkeiten insgesamt zwischen 100 B/Sek. und 400 B/Sek. (PAL) und der leistungsstarken Fusion Server Software

– **HFRVS, Fusion Remote View Software:** ermöglicht Verbindungen aus der Ferne zu einem Fusion DVR

– **HFVMS, Fusion Video Management Software:** ermöglicht Betrieb, Konfiguration und Verwaltung mehrerer Fusion DVR aus der Ferne

Durch die leistungsstarke Kombination aus dem Fusion Server und den umfangreichen Funktionen der HFRVS- und HFVMS-Benutzer-Software-Suites ist mit der Fusion IV DVR-Reihe ein hybrides System für die digitale Videoaufzeichnung entstanden, das sich von seinen Mitbewerbern abhebt.

Fusion Server Software
(in jedem DVR enthalten)

- Komplette lokale Konfiguration und Verwaltung
- Hohe Auflösung – Fusion bietet für Videoaufzeichnungen eine Auflösung von bis zu 720 x 576 und eine Bildaufzeichnungsrate von bis zu 400 B/Sek.
- Direkter Datenzugriff durch erweiterte Indexsuche und bewegungsbasierte Objektsuchfunktion
- Mit der Vorschau-Suchfunktion erhalten Benutzer einen schnellen Überblick über einen Zeitraum von 24 Stunden. Die Suche kann in Intervalle von zehn Minuten bis zu einer Minute eingegrenzt werden.
- Mit der Fusion Server Software haben Benutzer die Möglichkeit der POS-Integration
- Fernbenachrichtigung über Ereignisse und Systemstatus
- Mehrere Suchfunktionen, unter anderem intelligente Bewegungserkennung, Vorschau- und Indexsuche
- Unterstützt 5 gleichzeitige Verbindungen über HFVMS und HFRVS

HFRVS Remote View Software
(in jedem DVR enthalten)

- Erscheinungsbild und Funktionen ähnlich wie bei der Fusion Server Software
- Fernverbindung zu einem Fusion DVR
- Live-Audio
- Fernsuche und Videofernexport vom Fusion DVR aus
- Steuerung der an den Fusion DVR angeschlossenen PTZ-Kameras
- Kompatibel mit Microsoft Windows XP© und Vista©
- Einrichtung von Kamera, Zeitplänen, Sensoren, Audio- und Netzwerkfunktionen per Fernzugriff über HFRVS Remote Software

HFVMS Video Management Software
(eine Arbeitsplatzlizenz in jedem DVR enthalten – auch separat erhältlich)

- Komplette lokale Konfiguration und Verwaltung
- Fernüberwachung von Video, Audio und Alarmen
- Zugriff auf und Export von aufgezeichneten Videodaten
- Erstellen beliebig vieler individueller Benutzerkonten
- Erstellen von Zeitplänen für Fern-Backups
- Erstellen benutzerdefinierter Live-Kameraansichten
- Fernkonfiguration mehrerer Fusion DVR
- Ferndurchführung von DVR-Software-Upgrades
- Verbindung mit mehreren Fusion DVR gleichzeitig
- Kompatibel mit Microsoft Windows XP und Vista
- Grafikfunktion ermöglicht das Importieren u.a. von DXF-, JPG- und WMF-Dateien
- Kamerasteuerung mit erweiterten PTZ-Funktionen
- Suchfunktionen für Verkaufsstellen
- Live-Audio

HFRVS und HFVMS Software
(Arbeitsplatz-Mindestanforderungen)

Minimum:
- Intel Core 2 Duo 2,8 GHz (oder entsprechend)
- 1 GB Arbeitsspeicher
- DirectX 9 oder höher
- Nvidia- oder ATI-Grafikkarte mit mindestens 256 MB
- Netzwerkverbindung 256k
- TCP/IP installiert
- Microsoft Windows XP® oder Vista
- optimale Bildschirmauflösung 1280 x 1024
- Farbtiefe 32 Bit

Empfohlen*:
- Intel Core 2 Quad – Q8200 (oder entsprechend)
- 2 GB Arbeitsspeicher
- DirectX 9 oder höher
- Grafikkarte Nvidia 8600 (oder entsprechend)
- Netzwerkverbindung 256k
- TCP/IP installiert
- Microsoft Windows XP® oder Vista
- optimale Bildschirmauflösung 1280 x 1024
- Farbtiefe 32 Bit

*Mindestanforderungen für H.264-Lösungen und dringend empfohlen für Megapixel-Bild-Rendering

Honeywell

Fusion IV DVR-Reihe

SYSTEMDIAGRAMM

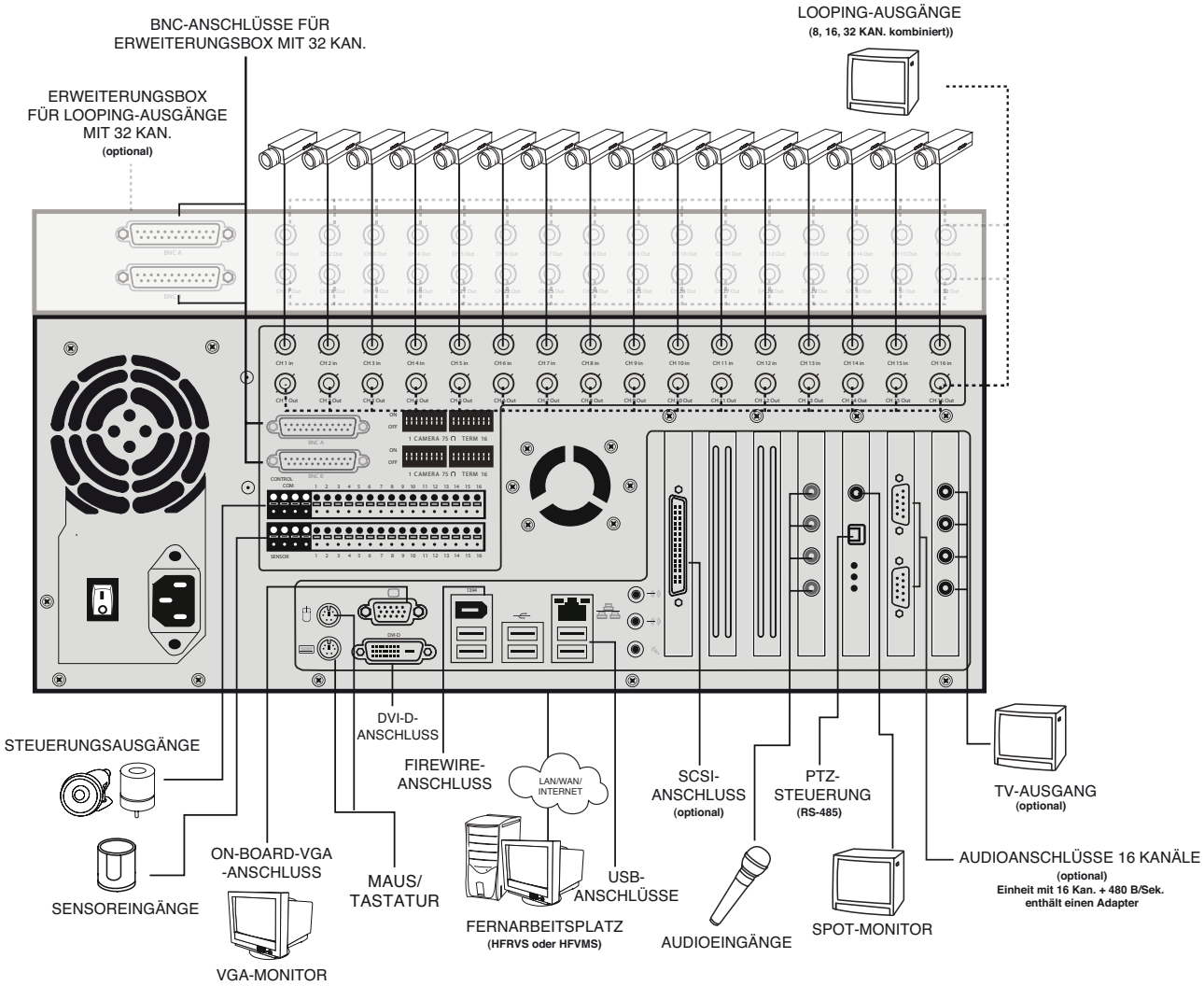

Honeywell

Fusion IV DVR-Reihe

TECHNISCHE DATEN

Technische Daten – Fusion (100 B/Sek.)		100 - 16 Kan.
Kameras		16
Looping-Ausgänge		16
Sensoren		16
Steuerungsausgänge		16
IP-Kameras (max.)		8
	Leistungspaket	16
	Leistungspaket und NVR-Upgrade	32
Anzeige – Live (L) oder Aufgezeichnet (A)		L
Bildeinrichtung – Individuell (I) oder Global (G)		I
Auflösung – Individuell (I) oder Global (G)		I
Auflösung – 720 × 576 (720) oder 640 × 576 (640)		720
Auflösung – 720 × 288 (720) oder 640 × 288 (640)		720
Auflösung – 360 × 288 (360) oder 320 × 288 (320)		360
Audio – Line-In		4
Spot-Monitor – Steuerung mehrerer Bildschirme (M) / Schalter (S)		M
Intensive Aufzeichnung – Wählbar (W) oder Maximal (M)		W
USB 2.0-Anschlüsse		8

Technische Daten – Fusion (200 B/Sek.)		200 - 32 Kan.	200 - 16 Kan.	200 - 8 Kan.
Kameras		32	16	8
Looping-Ausgänge		32	16	8
Sensoren		16	16	8
Steuerungsausgänge		16	16	8
IP-Kameras (max.)		8	8	8
	Leistungspaket	16	16	8
	Leistungspaket und NVR-Upgrade	32	32	32
Anzeige – Live (L) oder Aufgezeichnet (A)		L	L	L
Bildeinrichtung – Individuell (I) oder Global (G)		I	I	I
Auflösung – Individuell (I) oder Global (G)		I	I	I
Auflösung – 720 × 576 (720) oder 640 × 576 (640)		720	720	720
Auflösung – 720 × 288 (720) oder 640 × 288 (640)		720	720	720
Auflösung – 360 × 288 (360) oder 320 × 288 (320)		360	360	360
Audio – Line-In		8	4	4
Spot-Monitor – Steuerung mehrerer Bildschirme (M) / Schalter (S)		M	M	M
Intensive Aufzeichnung – Wählbar (W) oder Maximal (M)		W	W	W
USB 2.0-Anschlüsse		8	8	8

Technische Daten – Fusion (400 B/Sek.)		400 - 32 Kan.	400 - 16 Kan.
Kameras		32	16
Looping-Ausgänge		32	16
Sensoren		16	16
Steuerungsausgänge		16	16
IP-Kameras (max.)		8	8
	Leistungspaket	32	16
	Leistungspaket und NVR-Upgrade	32	32
Anzeige – Live (L) oder Aufgezeichnet (A)		L	L
Bildeinrichtung – Individuell (I) oder Global (G)		I	I
Auflösung – Individuell (I) oder Global (G)		I	I
Auflösung – 720 × 576 (720) oder 640 × 576 (640)		720	720
Auflösung – 720 × 288 (720) oder 640 × 288 (640)		720	720
Auflösung – 360 × 288 (360) oder 320 × 288 (320)		360	360
Audio – Line-In		8	16
Spot-Monitor – Steuerung mehrerer Bildschirme (M) / Schalter (S)		M	M
Intensive Aufzeichnung – Wählbar (W) oder Maximal (M)		W	W
USB 2.0-Anschlüsse		8	8
Hinweis Bildrate ÷ Anzahl der Eingänge = max. Bildrate je Kamera			

Fusion IV-Einheit		
Fernsitzungen		Max. 5 gleichzeitig
Internetsitzungen		Maximal 50
Videostandard		PAL: max. 720 × 576
Bildkomprimierung		Durch Benutzer auswählbar je Kamera (H.264, MPEG, MJPEG)
3~4 kB pro Bild (analog)		360 × 240
Aufzeichnung/ Wiedergabe	(analog)	Bis zu 400 B/Sek.
	(Netzwerkvideo)	Kameraabhängig
Internes Speichermedium		500 GB bis 8 TB
Videoeingänge		
Composite		Analogeingang: BNC 1.0 Vpp bei 75 Ohm
IP		MPEG-4/MJPEG/H.264-Stream aus dem Netzwerk
Videoausgänge		
Composite		RCA-Anschluss 1.0 Vpp bei 75 Ohm
SVGA		15-poliger D-Typ-Anschluss für PC-Monitor-Anschluss (Unterstützung von Normal- und Breitbildmonitoren)
DVI-D		24-poliger Anschluss für ein digitales Video-Display

Elektrik	
Eingangsspannung	115-230 V AC, 50-60 Hz 10/7A
Betriebsspannung	115 V / 230 V automatische Erkennung
Stromverbrauch	Bis zu 465 W
Mechanik	
Abmessungen	180 mm × 440 mm × 552 mm
Gewicht	Nur Gerät: 29 kg Mit Verpackung: 29 kg bis 38 kg
Ausführung	Gehäuse: Stahlrahmen
Oberfläche	Gehäuse: mattschwarz
Umgebungsbedingungen	
Temperatur	Betrieb: 5°C bis 40°C Lagerung: -10°C bis 65°C
Relative Luftfeuchtigkeit	Betrieb: 0 % - 90 % (nicht kondensierend)
Bestimmungen	
Abstrahlung	FCC Teil 15, Unterteil B. Klasse A. EN55022 + A1:1995 und A2:1997 EN61000-3-3 EN61000-3-2
Störfestigkeit	EN 55024:1998 + A1:2001 und A2:2003
Internationale Sicherheitsbestimmungen der USA und Kanada	UL-, CUL-registriert; UL 60950-1:2003; IEC/EN 60950-1:2001 CB-Bericht/-Zertifikat
Aufzeichnungsarchiv	
Integrierte Geräte	DVD-RW, USB
Netzwerk	LAN, WAN
Basis-System	
Im Lieferumfang enthalten	HFRVS und HFVMS Software, Tastatur, Maus, Rackmounts, DVD-RW, Audio In, Netzwerkanbindung, Internetzugang, USB-Anschluss, PS2-Anschlüsse für Tastatur und Maus, RS-485/232-Anschlüsse

Fusion IV DVR-Reihe

GERÄTEABMESSUNGEN

Frontansicht

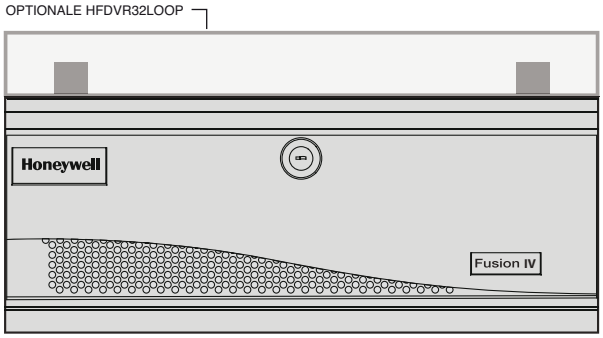

Rückansicht

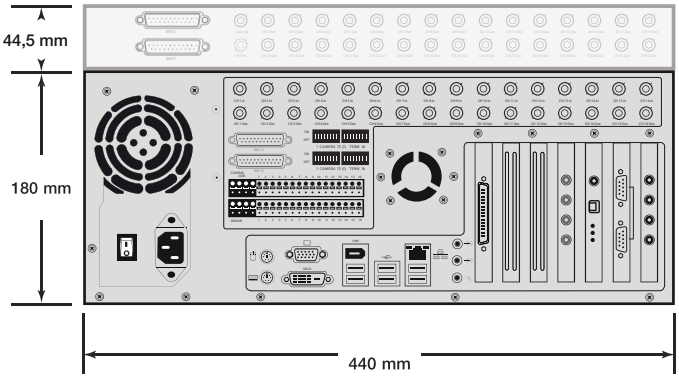

Seitenansicht

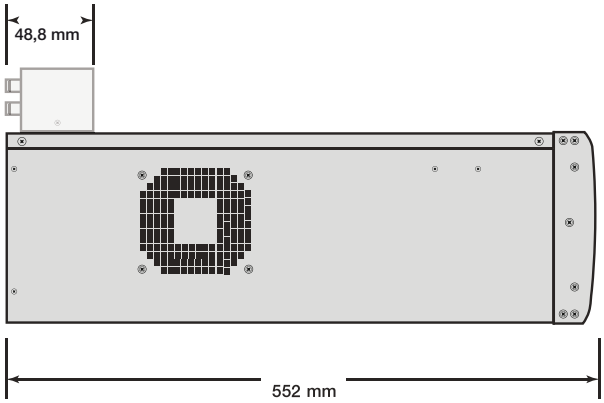

Draufsicht
Fernbleiben
(CPU-VENTILATOR)

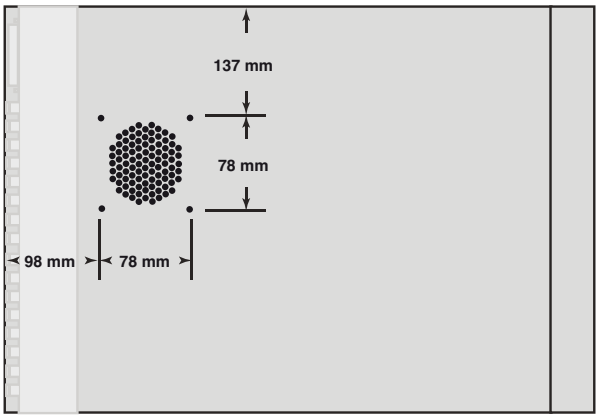

Honeywell

Fusion IV DVR-Reihe

ZUBEHÖR

Werkseitig installiertes Zubehör	
HF4HWUPGCPU	Hardware-Leistungspaket Fusion IV (mit Quad Core-Prozessor und 1 GB Arbeitsspeicher-Upgrade)
HF4R5	Fusion IV interne RAID5-Konfiguration (3 Laufwerke erforderlich)
HF4GBNIC	Gigabit-Netzwerkkarte – fügt Fusion IV zweiten Ethernet-Port hinzu
HFDVR4VOUT	Analog-TV-Ausgangskarte mit 4 Kanälen für alle Fusion IV DVR-Modelle
HF4VOUTM	Multiplex-TV-Ausgangskarte mit 4 Kanälen für alle Fusion IV DVR-Modelle
HFDVR16AUDIO	Audioeingangskarte mit 16 Kanälen für alle Fusion IV DVR-Modelle
Zubehör externe Speicher	
HE520RA4	4 BAY Raid 5 - 1RU SCSI U320 Rackmount 500GB SATA II Festplatten. Speicherkapazität 2,0 TB
HE540RA4	4 BAY Raid 5 - 1RU SCSI U320 Rackmount 1TB SATA II Festplatten. Speicherkapazität 4,0 TB
HE580RA8	8 BAY Raid 5 - 2RU SCSI U320 Rackmount 1TB SATA II Festplatten. Speicherkapazität 8,0 TB
HE5120RA12	12 BAY Raid 5 - 2RU SCSI U320 Rackmount 1TB SATA II Festplatten. Speicherkapazität 12,0 TB
HE560RA12	12 BAY Raid 5 - 2RU SCSI U320 Rackmount 500GB SATA II Festplatten. Speicherkapazität 6,0 TB
HE5160RA16	16 BAY Raid 5 - 3RU SCSI U320 Rackmount 1TB SATA II Festplatten. Speicherkapazität 16,0 TB
ASC39160	SCSI-Adapterkarte für Steuerung von Raid 5 U320-Systemen. In Verbindung mit Fusion IV DVRs zu verwenden
Zubehör für Installation im Arbeitsbereich	
HF4HWUPGCPUF	Hardware-Leistungspaket Fusion IV (mit Quad Core-Prozessor und 1 GB Arbeitsspeicher-Upgrade)
HFDVR32LOOP	Optionales Looping-Erweiterungsmodul mit 16 Kan. für Fusion IV DVR-Modelle mit 32 Kan.
HF4HD2T0	Fusion IV-Upgrade-Kit 2 TB (mit Fusion IV-Laufwerkseinschub)
HF4HD1T0	Fusion IV-Upgrade-Kit 1 TB (mit Fusion IV-Laufwerkseinschub)
HF4HD500	Fusion IV-Upgrade-Kit 500 GB (mit Fusion IV-Laufwerkseinschub)
Softwareteilenummern	
HFRVS	Fusion Remote View Software
HFVMS	Fusion Video Management Software
Softwarelizenzen für IP- und POS-Daten	
HFLICNVR1	Fusion IP-/Netzwerk-Videolizenz 1 Kan. (fügt bis zu 4 Netzwerk-Videokanäle zu Fusion IV-Systemen hinzu)
HFLICNVR4	Fusion IP-/Netzwerk-Videolizenz 4 Kan. (fügt 4 Netzwerk-Videokanäle zu Fusion IV-Systemen hinzu)
HFLICNVR8 [1]	Fusion IP-/Netzwerk-Videolizenz 8 Kan. (fügt 8 Netzwerk-Videokanäle zu Fusion IV-Systemen hinzu)
HFLICNVR16 [1]	Fusion IP-/Netzwerk-Videolizenz 16 Kan. (fügt 16 Netzwerk-Videokanäle zu Fusion IV-Systemen hinzu)
HFLICDATA	Fusion IV-Alarmsteuerung über 1 Kanal für POS-Datenlizenz
Weiteres empfohlenes Zubehör	
HJZTPX	HJZTPX PTZ-Kamera und DVR-Controller

1 HF4HWUPGCPU erforderlich.

Honeywell

Fusion IV DVR-Reihe

BESTELLUNG

Teilenummer	Kanäle	B/Sek. / Aufl. (PAL)	Speicher	Kompression/Videoanzeige
HF43240R8T0A	32	400/CIF	8 TB	Wählbare Kompression / MJPEG, MPEG4, H.264
HF43240R4T0A	32	400/CIF	4 TB	Wählbare Kompression / MJPEG, MPEG4, H.264
HF43240R2T0A	32	400/CIF	2 TB	Wählbare Kompression / MJPEG, MPEG4, H.264
HF43240R1T0A	32	400/CIF	1 TB	Wählbare Kompression / MJPEG, MPEG4, H.264
HF43240R500(N oder A)	32	400/CIF	500 GB	Wählbare Kompression / MJPEG, MPEG4, H.264
HF43220R8T0A	32	200/CIF	8 TB	Wählbare Kompression / MJPEG, MPEG4, H.264
HF43220R4T0A	32	200/CIF	4 TB	Wählbare Kompression / MJPEG, MPEG4, H.264
HF43220R2T0A	32	200/CIF	2 TB	Wählbare Kompression / MJPEG, MPEG4, H.264
HF43220R1T0A	32	200/CIF	1 TB	Wählbare Kompression / MJPEG, MPEG4, H.264
HF43220R500(N oder A)	32	200/CIF	500 GB	Wählbare Kompression / MJPEG, MPEG4, H.264
HF41640H8T0A	16	400/4CIF	8 TB	Hardwarekompression / H.264 D1/4CIF
HF41640H4T0A	16	400/4CIF	4 TB	Hardwarekompression / H.264 D1/4CIF
HF41640H2T0A	16	400/4CIF	2 TB	Hardwarekompression / H.264 D1/4CIF
HF41640H1T0A	16	400/4CIF	1 TB	Hardwarekompression / H.264 D1/4CIF
HF41640H500(N oder A)	16	400/4CIF	500 GB	Hardwarekompression / H.264 D1/4CIF
HF41640R8T0A	16	400/CIF	8 TB	Wählbare Kompression / MJPEG, MPEG4, H.264
HF41640R4T0A	16	400/CIF	4 TB	Wählbare Kompression / MJPEG, MPEG4, H.264
HF41640R2T0A	16	400/CIF	2 TB	Wählbare Kompression / MJPEG, MPEG4, H.264
HF41640R1T0A	16	400/CIF	1 TB	Wählbare Kompression / MJPEG, MPEG4, H.264
HF41640R500(N oder A)	16	400/CIF	500 GB	Wählbare Kompression / MJPEG, MPEG4, H.264
HF41620R8T0A	16	200/CIF	8 TB	Wählbare Kompression / MJPEG, MPEG4, H.264
HF41620R4T0A	16	200/CIF	4 TB	Wählbare Kompression / MJPEG, MPEG4, H.264
HF41620R2T0A	16	200/CIF	2 TB	Wählbare Kompression / MJPEG, MPEG4, H.264
HF41620R1T0A	16	200/CIF	1 TB	Wählbare Kompression / MJPEG, MPEG4, H.264
HF41620R500(N oder A)	16	200/CIF	500 GB	Wählbare Kompression / MJPEG, MPEG4, H.264
HF40820H8T0A	8	200/4CIF	8 TB	Hardwarekompression / H.264 D1/4CIF
HF40820H4T0A	8	200/4CIF	4 TB	Hardwarekompression / H.264 D1/4CIF
HF40820H2T0A	8	200/4CIF	2 TB	Hardwarekompression / H.264 D1/4CIF
HF40820H1T0A	8	200/4CIF	1 TB	Hardwarekompression / H.264 D1/4CIF
HF40820H500(N oder A)	8	200/4CIF	500 GB	Hardwarekompression / H.264 D1/4CIF
HF40820R8T0A	8	200/CIF	8 TB	Wählbare Kompression / MJPEG, MPEG4, H.264
HF40820R4T0A	8	200/CIF	4 TB	Wählbare Kompression / MJPEG, MPEG4, H.264
HF40820R2T0A	8	200/CIF	2 TB	Wählbare Kompression / MJPEG, MPEG4, H.264
HF40820R1T0A	8	200/CIF	1 TB	Wählbare Kompression / MJPEG, MPEG4, H.264
HF40820R500(N oder A)	8	200/CIF	500 GB	Wählbare Kompression / MJPEG, MPEG4, H.264
HF41610R8T0A	16	100/CIF	8 TB	Wählbare Kompression / MJPEG, MPEG4, H.264
HF41610R4T0A	16	100/CIF	4 TB	Wählbare Kompression / MJPEG, MPEG4, H.264
HF41610R2T0A	16	100/CIF	2 TB	Wählbare Kompression / MJPEG, MPEG4, H.264
HF41610R1T0A	16	100/CIF	1 TB	Wählbare Kompression / MJPEG, MPEG4, H.264
HF41610R500(N oder A)	16	100/CIF	500 GB	Wählbare Kompression / MJPEG, MPEG4, H.264

Hinweis: Der Buchstabe “N” am Ende der Teilenummer bedeutet, dass werkseitig kein Zubehör installiert ist. Der Buchstabe “A” am Ende der Teilenummer bedeutet, dass werkseitig Zubehör installiert ist. Werkseitig installiertes Zubehör MUSS gleichzeitig mit dem DVR bestellt werden.

Fusion IV DVR-Reihe

Bestellung

HF4 32 40 R 4T0 A

Zubehör
A = Werkseitig installiertes Zubehör
N = Kein Zubehör

Interner Speicher
500 = 500 GB Speicher
1TB = 1 TB Speicher
2TB = 2 TB Speicher
4TB = 4 TB Speicher
8TB = 8 TB Speicher

Videoanzeige/Kompression
R = Wählbare Kompression / MJPEG, MPEG4, H.264
H = Hardwarekompression / H.264 D1/4CIF

Bilderfassung (bei CIF-Auflösung)
PAL
10 = 100 B/Sek.*
20 = 200 B/Sek.*
40 = 400 B/Sek.***

Anzahl Kanäle
8 = 8 Kanäle
16 = 16 Kanäle
32 = 32 Kanäle**

Modellnummer
HF4 = Fusion IV DVR

* 100 B/Sek. nur verfügbar bei 16 Kan.
** 32 Kan. nur in R-Reihe verfügbar
*** 400 B/Sek. nur verfügbar bei 16 und 32 Kan.

HINWEIS: Honeywell behält sich das Recht vor, das Design oder die technischen Daten von Produkten ohne vorherige Ankündigung zu ändern

Weitere Informationen finden Sie unter:
www.honeywell.com/security/de

Honeywell Security Group
Novar GmbH
Johannes-Mauthe-Straße 14
72458 Albstadt
Deutschland
Tel. +49 (0) 7431/801-0
www.honeywell.com

HVS-FIVDVR-03-DE(0111)DS-C
Januar 2011
© 2011 Honeywell International Inc.

Honeywell