Honeywell

Einbau-Anleitung

Miniatur-Kabelübergang
Art.-Nr. 050265

Einbauhinweise

- Die Installation erfolgt wie in der Einbauzeichnung dargestellt. Stauraum für Kabel zur Kabelführung ist bei einer derartigen Installation nicht vorzuhalten.
- Bei der parallelen Montage ist ein seitlicher Platzbedarf von mind. 21 mm und in der Höhe (Abstand zwischen Rahmen und Flügel) von mind. 8 mm notwendig. Bei geringeren Platzverhältnissen montiert man das Endstück z. B. auf der Flügelseite in die Beschlagsnut, die für die Schubstange vorgesehen ist.
- Der Innendurchmesser beträgt 5,3 mm. Die max. Kabelstärke sollte 4,5 - 4,9 mm nicht überschreiten.

Achtung!

- Nicht gestreckt montieren!
- Es ist darauf zu achten, dass die Spirale nicht zwischen Flügel und Rahmen eingeklemmt wird.

Lieferumfang

1	Stück	Spirale
2	Stück	Endkappen (Metall)
4	Stück	Schrauben 3,5 x 25 mm

Einbauzeichnung

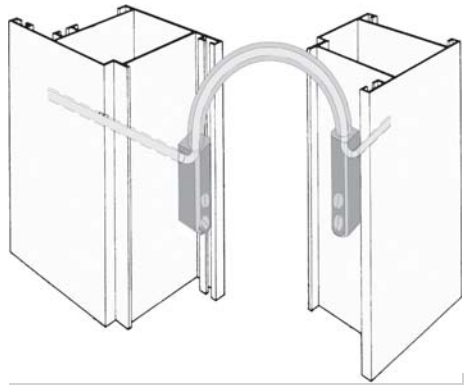

Abmessungen in mm

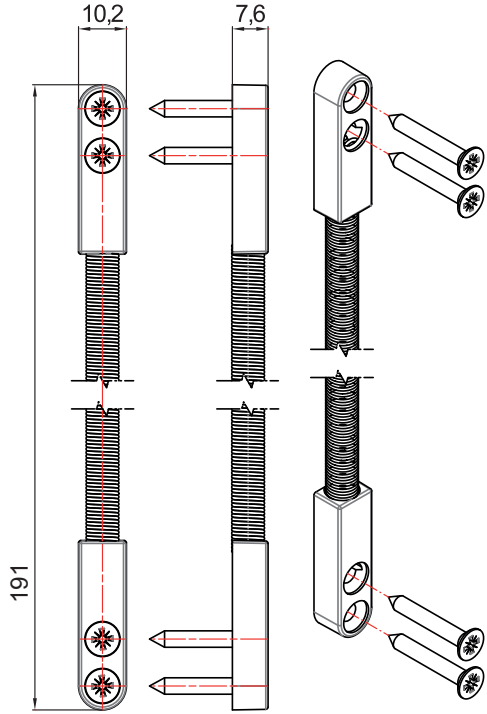

Honeywell

Mounting Instructions

Miniature concealed cable link
Item no. 050265

Mounting Instruction

- The mounting is described on picture Drawing for Mounting.
  Storage space for the cable is not necessary, if following this instruction.
- When a parallel mounting is possible, you need space of minimum 21 mm between frame and wing and height space of minimum 8 mm. If there is not much space at all, the rear end may be mounted on the wing into the plate that is used for the push rod.
- Inner diameter: 5.3 mm. The maximum cable strength should not be more than 4.5 - 4.9 mm.

Caution!

- Do not mount the concealed cable link when it is stretched.
- Take care that the spring is not shut between frame and wing.

Honeywell Security Group
Novar GmbH
Johannes-Mauthe-Str. 14
D-72458 Albstadt
www.honeywell.com/security/de

Scope of Delivery

1	piece	spring
2	pieces	end caps (metal)
4	pieces	screws 3.5 x 25 mm

Drawing for Mounting

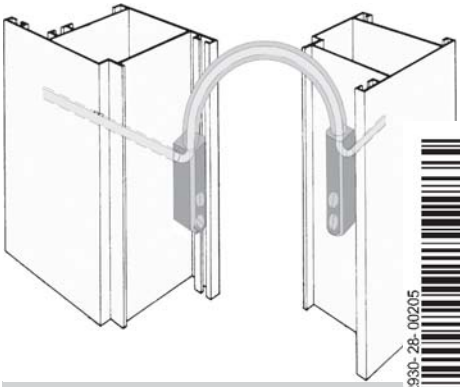

R12930- 28- 00205

Dimensions in mm

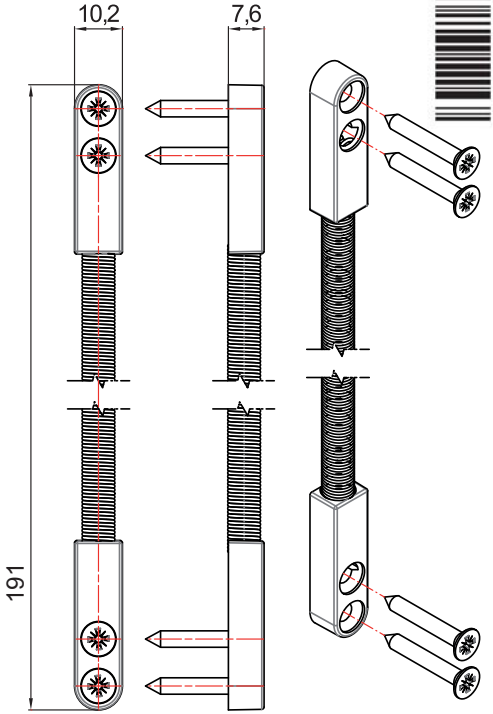

Subject to change without notice

Honeywell