Honeywell

Einbau-Anleitung

Verdeckt liegender Kabelübergang
Art.-Nr. 050252

Einbauhinweise

Der Kabelübergang wird in den Falz eingelassen und an dem beweglichen Teil (Fenster oder Tür) angeschraubt. Das Kabel wird durchgezogen, und schon ist ein problemloser Einsatz gewährleistet. Die Ausführung ist äußerst robust aus verchromtem Stahl (Sabotagegeschützt).

- Abmessungen (B x H x T) 20 x 382 x 15 mm
- geeignet für Türen bis 18 mm Drehpunkt und Öffnung bis 180°

Montagehilfe für Holz

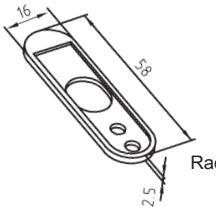

Radienunterlegscheibe

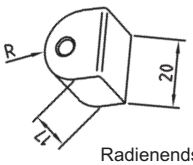

Radienendstück

Durch die Montageteile für den Einbau von verdeckt liegenden Kabelübergängen in Holztüren entfällt die mühsame und zeitaufwendige Bearbeitung mit dem Stechbeitel. Einfach Langloch gemäß Maßangabe ausfräsen, Montageteile zusammen mit dem verdeckt liegenden Kabelübergang einsetzen und festschrauben.

Lieferumfang

1	Stück	Einlass-Gehäuse
1	Stück	Spirale
12	Stück	V2A-Befestigungsschrauben
2	Stück	Radienendstücke
1	Stück	Radienunterlegscheibe

Einbauzeichnung Holz

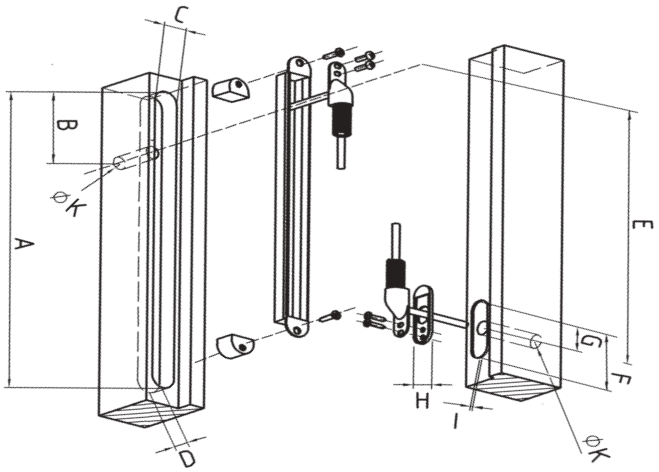

Bezeichnung	Länge
A	382 mm
B	48 mm
C	20 mm
D	18 mm
E	281 mm
F	58 mm
G	28,5 mm
H	16 mm
I	2 mm
K	ø 12 mm

Einbauzeichnung Hohlkammerprofil

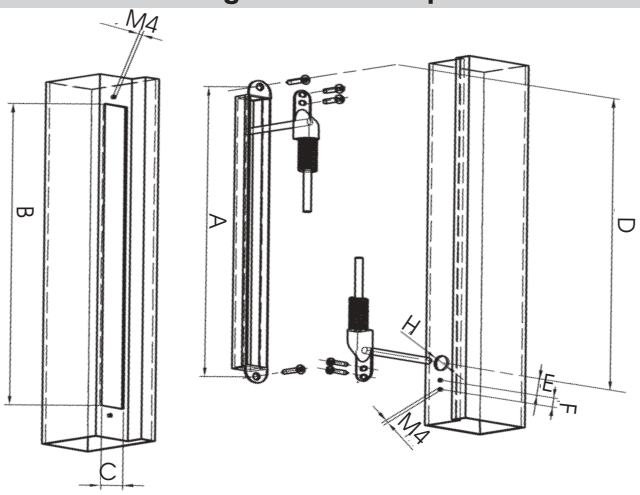

Bezeichnung	Länge
A	370 mm
B	347 mm
C	20 mm
D	323 mm
E	16 mm
F	8 mm
H	ø 12 mm

Honeywell

Mounting Instructions

Concealed cable link
Item no. 050252

Mounting Instructions

The housing of the concealed cable link is to be fixed into the fold and screwed on moveable parts (i.e. windows or doors). After the cable is pulled through the cable link, an easy handling is guaranteed.
Made of chrome-plated steel with high robustness - tamper protected.

- Measurements (B x H x T) 20 x 382 x 15 mm
- for doors with up to 18 mm pivot and aperture up to 180°

Mounting guideline for wood

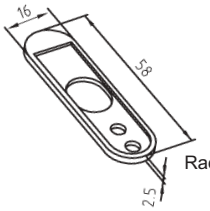

Radius rear support

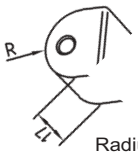

Radius washer

Using the radius rear support and the radius washer when mounting the concealed cable link, you don't need a ripping chisel to drill the chamber. Therefore the mounting becomes very much easier and less time consuming. Just drill a deep-hole (as descriped in the guidelines), fix the mounting parts and the concealed cable link into the chamber and screw it on.

Scope of Delivery

1	piece	housing
1	piece	spring
12	pieces	V2A-screws
2	pieces	radius washers
1	piece	radius rear support

Drawing for Mounting in wood

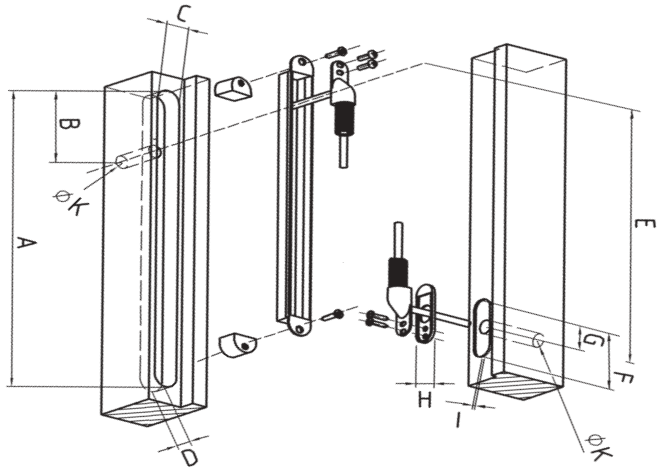

Part	Length
A	382 mm
B	48 mm
C	20 mm
D	18 mm
E	281 mm
F	58 mm
G	28,5 mm
H	16 mm
I	2 mm
K	ø 12 mm

Drawing for Mounting in hollows

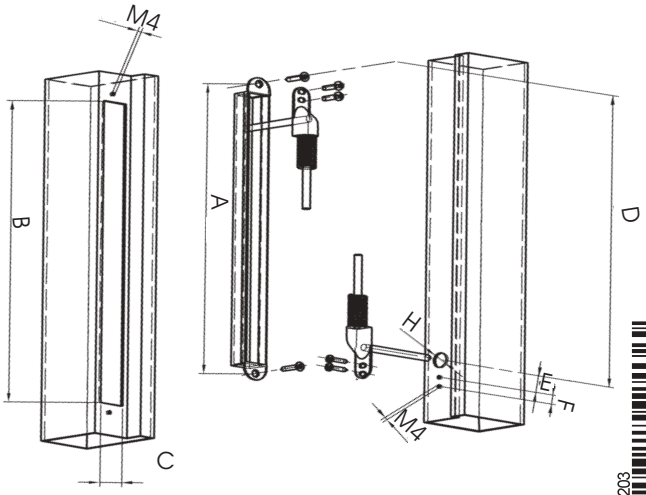

Part	Length
A	370 mm
B	347 mm
C	20 mm
D	323 mm
E	16 mm
F	8 mm
H	ø 12 mm

P02923-28-00203

Honeywell Security Deutschland
Novar GmbH
Johannes-Mauthe-Straße 14
D-72458 Albstadt
www.honeywell.com/security/de

P02923-28-002-03
2008-06-20
© 2008 Novar GmbH

Subject to change without notice

Honeywell