Honeywell

Montageanleitung

Stößelkontakte
Art.-Nr. 031204.17, 031207.17

1. Verwendung von Stößelkontakten

Die 4-poligen Stromübertrager eignen sich sehr gut für spezielle Anforderungen, bei denen eine Leitungsführung zwischen starren und beweglichen Teilen erforderlich ist. So erfolgt die Übertragung von Verschlussmeldungen oder Steuersignalen für Anzeigen oder andere Einrichtungen über diese Kontakte. Einsatzgebiete sind beispielsweise die Absicherung von Hebe-Drehtüren, von Dachfenstern mit Drehstellung oder Leitungsweiterführung zu Überwachungssensoren.

VdS Die Übertragung von Alarm-, Sabotage- und Überfallmeldungen sind über den Stößelkontakt nicht zulässig.

Die hartvergoldeten Kegelkontakte erlauben vertikales und horizontales Anfahren bei größtmöglicher Kontaktsicherheit.

2. Ausführungen

031204.17 Einlaßstößelkontakt, 4-polig,verkehrsweiß
(ähnlich RAL 9016)
VdS-Anerkennungs-Nr.: G176142

031207.17 Aufschraub-Stößelkontakt, 4-polig,verkehrsweiß
(ähnlich RAL 9016)
VdS-Anerkennungs-Nr.: G176145

2.1 Zubehör

Aufbausockel für Aufschraub-Stößelkontakte:
1 Satz = 3 Stück (2 mm, 3 mm, 5 mm dick)

031208.17 Aufbausockel verkehrsweiß (ähnlich RAL 9016)

3. Anschluss

Der Anschluss des Verbindungskabels an den Stößelkontakt erfolgt über 4 Lötösen.

4. Technische Daten

Schaltspannung	max. 30 V DC
Schaltstrom	max. 100 mA

5. Reinigung

Reinigen Sie die Kontaktflächen nur mit einem weichen, leicht befeuchteten Radierschwamm wie er im Haushalt verwendet wird. Vermeiden Sie die Verwendung von scheuernden Reinigungsmitteln, um die Kontaktbeschichtung nicht zu beschädigen.

6. Abmessungen

6.1 Einlaßstößelkontakte

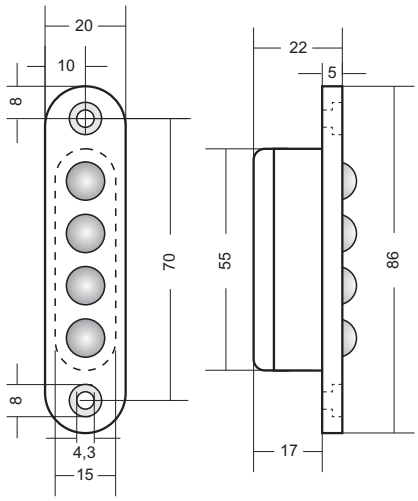

6.2 Aufschraub-Stößelkontakt

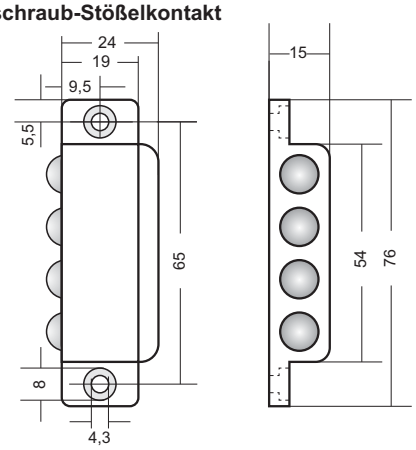

7. Toleranzen bei der Montage

Für eine sichere Kontaktgabe ist eine exakt zentrische Montage der Kontakte zueinander erforderlich. Achten Sie darauf, dass die angegebenen Toleranzen nicht überschritten werden.

Versatz horizontal und vertikal	max. ±1,5 mm
Abstand der Kontaktgehäuse	max. 5 mm

Für den Aufschraub-Stößelkontakt steht für einen evtl. erforderlichen Höhenausgleich der Aufbausockel 031208.17 (2 bis 5 mm) zur Verfügung. Geringere Toleranzen können mit Unterlegscheiben ausgeglichen werden.

Mounting Instructions

Tappet Contacts
Item no. 031204.17, 031207.17

1. Use of Tappet Contacts

The 4-pole current transmitters (tappet contacts) are suitable for specific requirements in which a wiring layout between rigid and mobile parts is required. This is required, for transmission of positive drive detector group messages or control signals for display or any of the other facilities on these contacts. Areas of application are for example, securing revolving doors, skylights with rotary position or extending the wiring to monitoring sensors.

VdS The transmission of alarm, tamper and hold-up messages are not permitted via the tapped contact.

The cone-shaped, hard-gold plated (coating) contacts allow a vertical as well as a horizontal approach with maximum contact safety.

2. Versions

031204.17 Flush mounted tapped contact 4-pole, traffic white
(similar to RAL 9016)
VdS approval no. G176142

031207.17 Surface mounted tappet contact 4-pole, traffic white
(similar to RAL 9016)
VdS approval no. G176145

2.1 Accessories

Surface mounted base for surface mounted tappet contacts
1 Set = 3 pce. (2 mm, 3 mm, 5 mm thick)

031208.17 Surface mounted base, traffic white (similar to RAL 9016)

3. Connection

The connection of the connecting cable to the tappet contact is via four solder lugs.

4. Technical data

Switching voltage	max. 30 V DC
Switching current	max. 100 mA

5. Cleaning

Clean contact surfaces only with a soft, slightly moistened dirt eraser sponge as used in the household. Avoid the use of abrasive cleaning products in order not to damage the contact coating.

6. Dimensions

6.1 Flush mounted Tappet Contacts

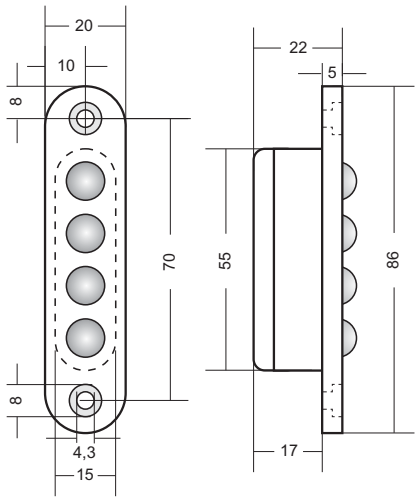

6.2 Surface mounted Tappet Contact

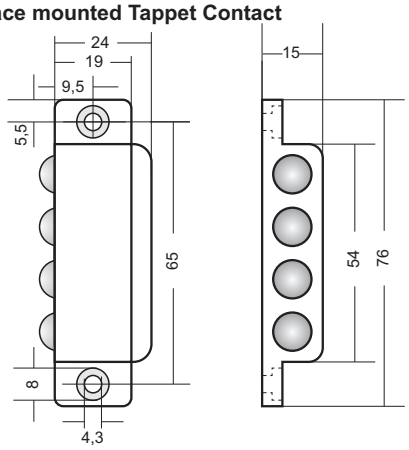

7. Tolerances when mounting

To ensure reliable contact making, the contacts must be centre-mounted exactly opposite one another. Ensure that the stipulated tolerances are not exceeded.

Horizontal and vertical shift	max. ±1.5 mm
Distance between contact housing	max. 5 mm

Should the mounting height require adjusting you can use for the surface mounted tapped contacts a surface-mounted base 031208.17 (2 to 5 mm). Lower tolerances can be compensated for by washers.

P01105-47- 00205

Honeywell Security and Fire
Novar GmbH
Johannes-Mauthe-Straße 14
D-72458 Albstadt
www.honeywell.com/security/de

P01105-47-002-05
2016-12-27
© 2016 Novar GmbH

Subject to change without notice