Honeywell

Montageanleitung

Stößelkontakte
Art.-Nr. 031203 ff

	P01105-47-002-03 2011-08-02	VdS	Anerkennung Klasse C	D GB	Änderungen vorbehalten

Ausführungen und Abmessungen

Alle Maßangaben in mm

Einlaßstößelkontakte

Art.-Nr. 031204.17
Einlaßstößelkontakt, 4-polig, verkehrsweiß
(ähnlich RAL 9016)
VdS-Anerkennungs-Nr.: G 176142

Art.-Nr. 031203
Einlaßstößelkontakt, 4-polig, braun
VdS-Anerkennungs-Nr.: G 176142

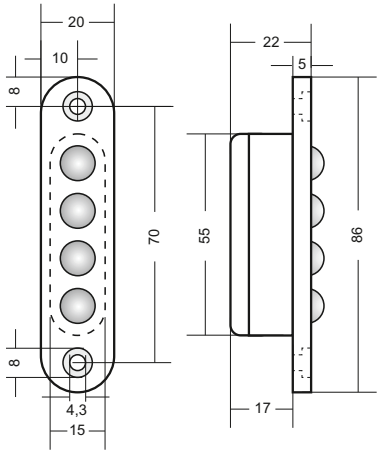

Aufschraub-Stößelkontakte

Art.-Nr. 031207.17
Aufschraub-Stößelkontakt, 4-polig, verkehrsweiß
(ähnlich RAL 9016)
VdS-Anerkennungs-Nr.: G 176145

Art.-Nr. 031206
Aufschraub-Stößelkontakt, 4-polig, braun
VdS-Anerkennungs-Nr.: G 176145

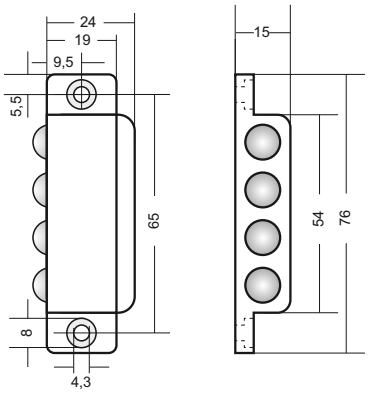

Zubehör

Aufbausockel für Aufschraub-Stößelkontakte:
1 Satz = 3 Stück (2 mm, 3 mm, 5 mm dick)

Art.-Nr. 031208.17 Aufbausockel verkehrsweiß (ähnlich RAL 9016)

Art.-Nr. 031800 Aufbausockel braun

Technische Daten

Schaltspannung	max. 30 V DC
Schaltstrom	max. 100 mA

Toleranzen bei der Montage

Für eine sichere Kontaktgabe ist eine exakt zentrische Montage der Kontakte zueinander erforderlich. Achten Sie darauf, dass die angegebenen Toleranzen nicht überschritten werden.

Versatz horizontal und vertikal	max. ±1,5 mm
Abstand der Kontaktgehäuse	max. 5 mm

Für die Aufschraub-Stößelkontakte steht für einen evtl. erforderlichen Höhenausgleich der Aufbausockel 031208.17 / 03800 (2 bis 5 mm) zur Verfügung. Geringere Toleranzen können mit Unterlegscheiben ausgeglichen werden.

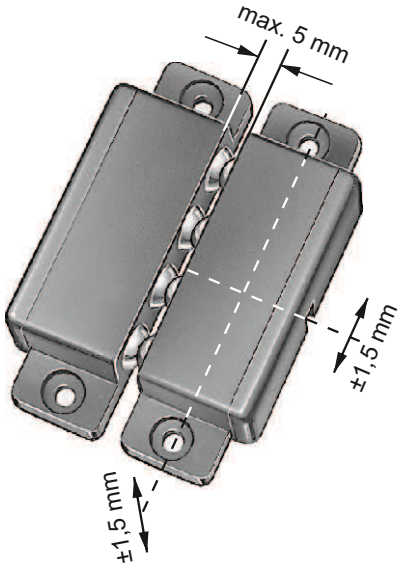

Honeywell Security Group

Novar GmbH

Johannes-Mauthe-Straße 14

D-72458 Albstadt

www.honeywell.com/security/de

P01105-47-002-03
2011-08-02
© 2011 Novar GmbH