Honeywell

Montage-Anschluss-Anleitung

Anschlussdose
Art.-Nr. 031068

für Rolltorkontakte
Art.-Nr. 031065 / 031066 / 031067

1. Installationsrichtlinien

- Montage des Verteilers an die gewünschte Stelle (Montage z. B. auf Hohlkammerprofile, Vorbohren mit 2,4 mm).
- Einzeladern wie gewünscht auflegen (der Deckelkontakt muss gleichfalls noch aufgelegt werden).
- Beigefügte Kabelbinder an den Stellen, an denen Kabel in den Verteiler eingebracht werden sollen, durch die im Unterteil befindlichen Öffnungen führen.
- Einlegen der Kabel und mit den Kabelbindern das Kabel festzurren (zur Zugentlastung).
- Notieren der Lötstellenbelegung auf dem beigefügten Aufkeber und Einkleben in den Deckel.
- Zur Kabeleinführung erforderliche Öffnungen am Deckel ausbrechen oder schneiden. Bei Verwendung eines Metallschlauches als Kabelzuführung muss der Metallschlauch mit den Durchmessern 8 mm oder 9 mm in das entsprechende Montageteil eingelegt werden. Dann werden die Kabel in den Metallschlauch eingezogen und das Montageteil wird in die Deckelaussparung eingeschoben.
- Gehäuse schließen. Nut und Steg beachten (siehe Abbildung).
- Die Befestigungsschrauben des Gehäusedeckels mit den Schraubenlochabdeckungen (befinden sich an der Innenseite des Deckels) abdecken und anschließend mit den VdS-Aufklebern zukleben.

2. Abmessungen

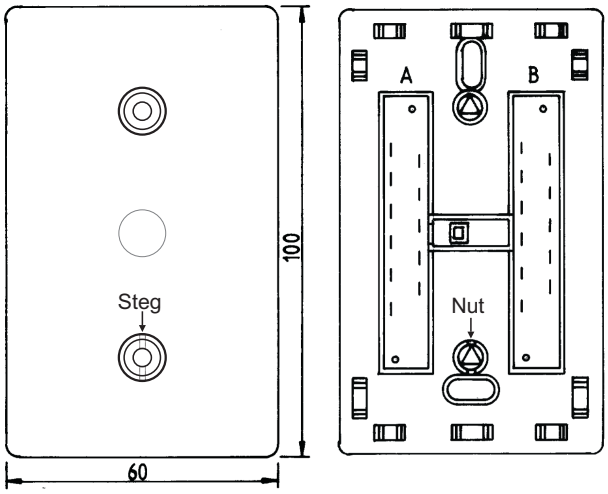

3. Anschlussplan

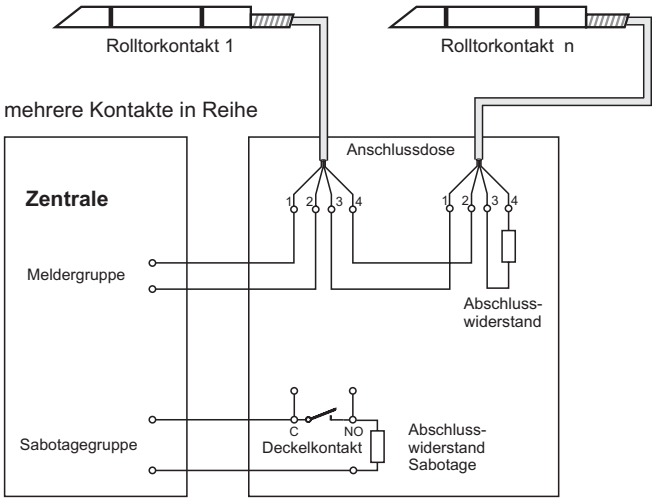

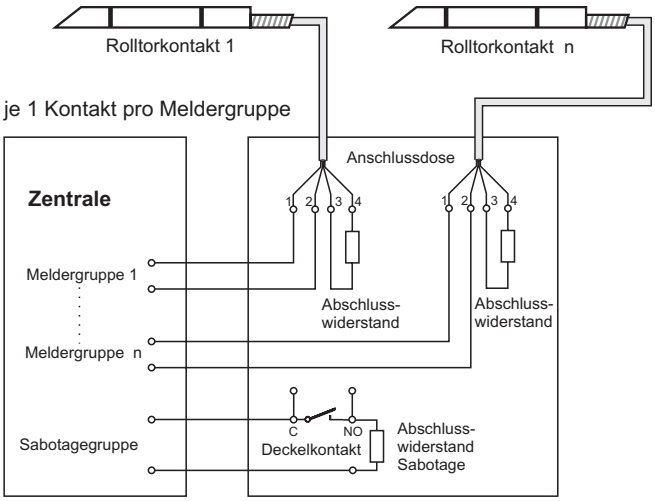

4. Anschlussbelegung

1 _____
2 _____
3 _____
4 _____
5 _____
6 _____
7 _____
8 _____
9 _____
10 _____
11 _____
12 _____
13 _____
14 _____
15 _____
16 _____
17 _____
18 _____
19 _____
20 _____
21 _____
22 _____

Honeywell

Mounting and Connection Instuctions

Terminal box
Item no. 031068
for reel-up door contacts
Item no. 031065 / 031066 / 031067

1. Installation guidelines

- Mount the distributor onto a suitable place (i.e. mounting onto a cellular sheet profile, predrill with 2.4mm).
- Connect each contact to the soldering points (as well as the cover contact).
- Put the included cable straps through the break at the downside of the distributor where the cable is put into the distributor.
- Fix the cables with the cable straps.
- Note the soldering joints on the external label; the label should be pasted into the cover.
- Open the break through the cover in order to plug-in the cable.
- When using a metal hose to plug-in the cable, the hose (Diameter 8 or 9mm) must be inserted into the mounting part; the cable has to be pulled in the metal hose, then pull the mounting part in the cover break(s).
- Close housing. Note tongue and groove (see figure below).
- Screws of the housing cap to be closed with the screw cap, which can be found at the inner side of the housing cap.
- Paste then the VdS-lable on the housing cap.

2. Dimensions

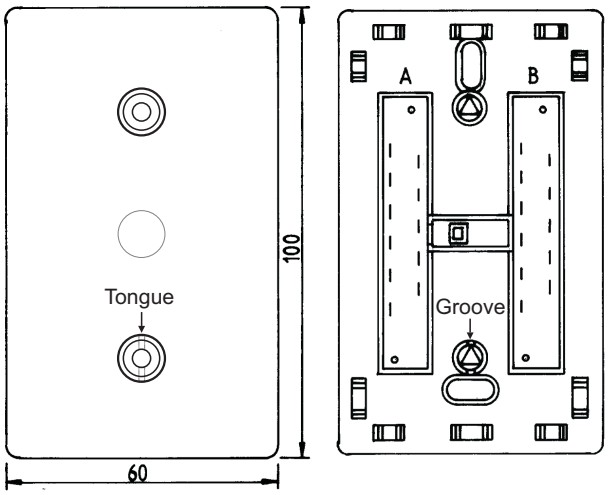

3. Connection diagram

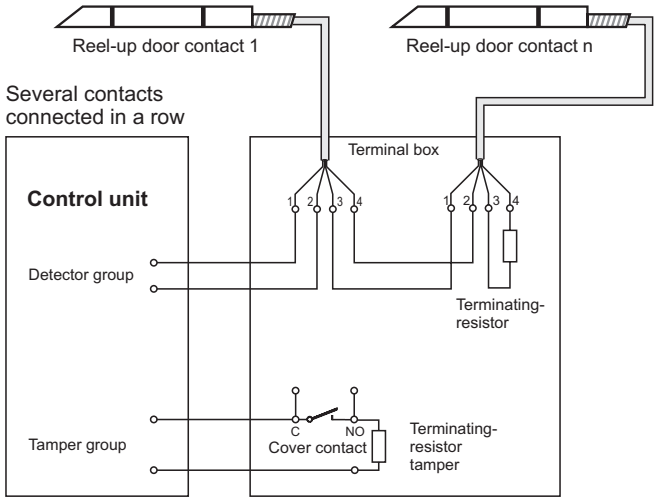

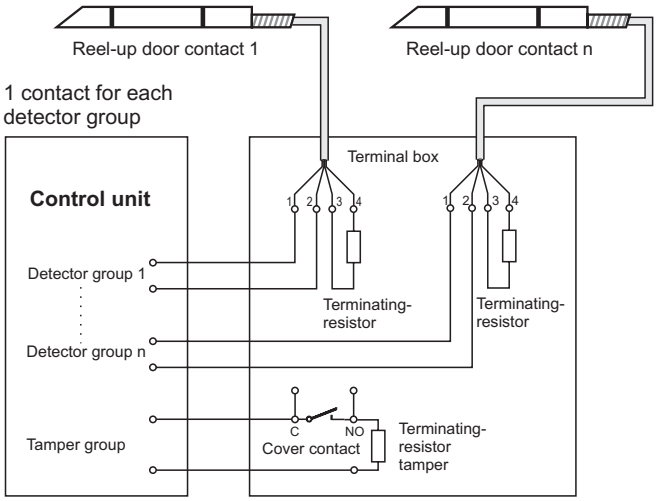

4. Pin allocation

1 _____
2 _____
3 _____
4 _____
5 _____
6 _____
7 _____
8 _____
9 _____
10 _____
11 _____
12 _____
13 _____
14 _____
15 _____
16 _____
17 _____
18 _____
19 _____
20 _____
21 _____
22 _____

P01126- 10- 00203

Honeywell Security Deutschland
Novar GmbH
Johannes-Mauthe-Straße 14
D-72458 Albstadt
www.honeywell.com/security/de

P01126-10-002-03
2008-07-18

© 2008 Novar GmbH

Subject to change without notice

Honeywell