030100.16 Uni-Reedkontakt slimline „Z“, weiß, 6 m

VdS -Anerkennung G101528 (EMT), Klasse B;

VSÖ -Zulassung GS-H 070427/54 E

Technische Daten

Schaltabstand	max. 10 mm

030100.17 Artikel wie 030100.16 in Farbe verkehrsweiß (RAL 9016).
Verfügbarkeit auf Anfrage.

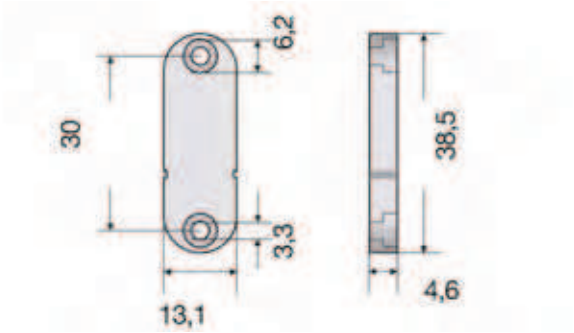

Montagebeispiel

Montagebeispiel