2.7.3 2-Blockschlossanschlüsse/10-Meldergruppeneingänge Modul (Art.-Nr.013100.05)

Integrierbar als Analog-Erweiterung.
561-MB100: Maximal 1 Modul pro Zentrale integrierbar.

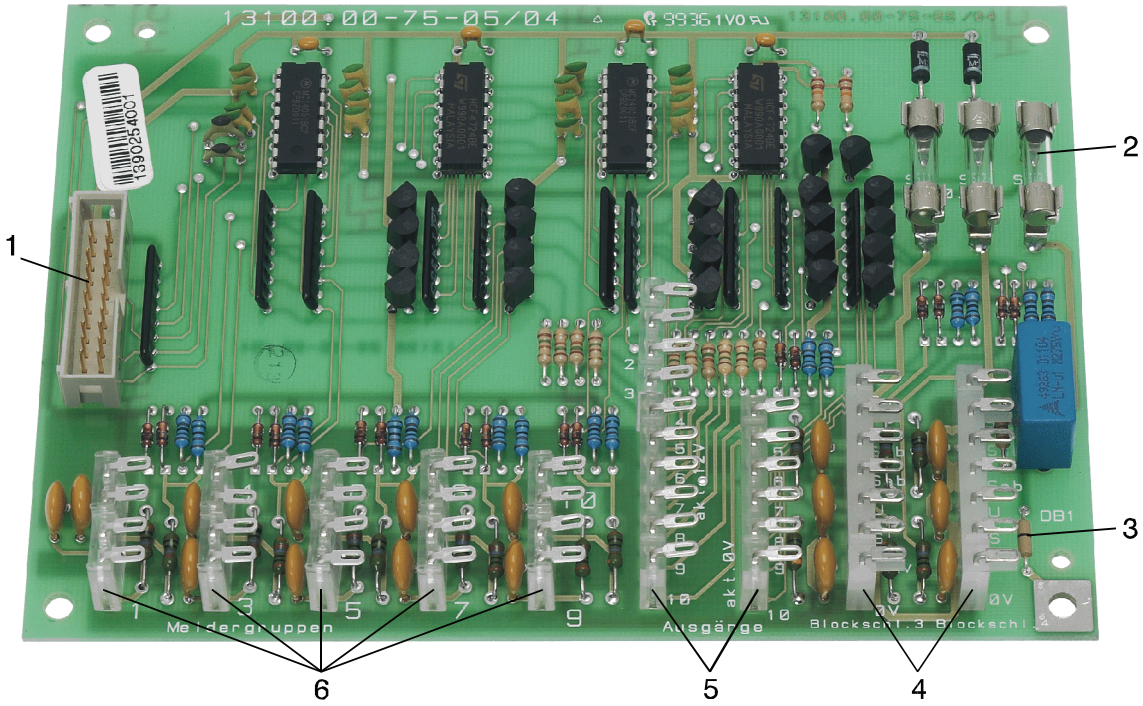

Abb. 2-BSA/10-MGE Modul

1 = Stecker für Verbindungskabel von vorigem Modul bzw. Rechnerplatine
2 = Sicherungen

Nummer	Wert	Funktion
1	0,5 AF	Ansteuerung Spule BS 2
2	0,5 AF	Ansteuerung Spule BS 3
3	0,5 AF	+12 V DC Blockschloss Betriebsspannung

3 = Erdungsbrücke (Näheres siehe Kapitel Erdung)

4 = Blockschlösser
2 Anschlüsse für überwachte Blockschlösser oder Außenbedienteile.
Pro Schloss steht ein Anschluss für Gehäuseüberwachung zur Verfügung.
Schlösser als Hauptblockschloss oder Sperrschloss programmierbar.
Innerhalb eines Hauptbereichs lassen sich verschiedene Abhängigkeiten der Sperrschlösser programmieren.

5 = Halbleiterausgänge
10 programmierbare Halbleiterausgänge; aktiv 12 V DC/50 mA,
parallel hierzu auch 6 Ausgänge, aktiv 0 V.

6 = Meldergruppeneingänge (Analog-Eingänge)
10 Gruppeneingänge