LC1 Baureihe Modulare Deckenlautsprecher

www.boschsecurity.de

BOSCH
Technik fürs Leben

- Ausgezeichnete Sprach- und Musikwiedergabe
- Einfache Installation durch einheitliche Gittergröße und kompletten Zubehörsatz
- Verschiedene Deckenmontagemethoden wählbar
- Optionale Pilottonanzeige
- EN 54-24, UL 2043. Zertifiziert nach UL 1480

Die LC1 Baureihe Modulare Deckenlautsprecher kann für eine Vielzahl von Deckenkonstruktionen verwendet werden. Diese Modelle ermöglichen exzellente Sprach- und Musikwiedergabe in Beschallungssystemen in Innenbereichen. Die Baureihe bietet fünf verschiedene Lautsprecher, die sich in Eingangsleistung, Öffnungswinkel und Tonwiedergabe unterscheiden. Sie umfasst drei 6-W-Einzelkonus-Lautsprecher mit verschiedenen Öffnungswinkeln und zwei 12-W- und 24-W-Koaxial-Hochleistungslautsprechertreiber. Alle Lautsprecher haben die gleiche Gittergröße und können mit dem gleichen Montagezubehör kombiniert werden.
Die Lautsprecher eignen sich in Verbindung mit dem LC1-MFD Gehäuse für den Einsatz in Lüftungskanälen. Im Lautsprechergehäuse ist die Montage der optionalen Pilottonanzeige-Platine bzw. WLS-Platine vorgesehen. Standardmäßig ist ein Lichtleiter zur Pilotton-Statusanzeige vorhanden.

Funktionsbeschreibung

Sprachalarmierungsanwendungen
Sprachalarmierungslautsprecher sind speziell zur Verwendung in Gebäuden konzipiert, in denen die Leistung von Systemen für gesprochene Evakuierungsankündigungen gesetzlich geregelt ist. Die Baureihe LC1 Modulare Deckenlautsprecher ist zur Verwendung in Sprachalarmierungssystemen konzipiert, zertifiziert nach EN 54-24 und entspricht der britischen Norm BS 5839-8.

Schutz
Die Lautsprecher sind mit einer integrierten Schutzvorrichtung ausgestattet, um sicherzustellen, dass im Falle eines Brandes eine Beschädigung der Lautsprecher nicht zum Ausfall des Schaltkreises führt, an den sie angeschlossen sind. Auf diese Weise bleibt die Systemintegrität gewahrt, da sichergestellt wird, dass Lautsprecher in anderen Bereichen weiterhin zur Information von Personen verwendet werden können.
Die Lautsprecher können auch mit einer Metall-Feuerschutzhaube kombiniert werden, um den Kabelabschluss besser zu schützen.

Anschlüsse
Die Lautsprecher sind mit einer keramischen Schraub-Klemmleiste, einer thermischen Sicherung und hitzebeständiger Hochtemperaturverdrahtung ausgestattet.

Zertifikate und Zulassungen

Alle Lautsprecher von Bosch sind auf einen 100-stündigen Betrieb mit Nennleistung gemäß den IEC 268-5-Belastungskapazitätsstandards ausgelegt. Von Bosch wurde darüber hinaus der SAFE-Test (Simulated Acoustical Feedback Exposure) entwickelt, um zu demonstrieren, dass die Lautsprecher kurzzeitig dem Doppelten ihrer Nennleistung standhalten. Dadurch wird besondere Zuverlässigkeit unter extremen Bedingungen gewährleistet, mit dem Ergebnis größerer Kundenzufriedenheit, längerer Lebensdauer und einer hohen Ausfallsicherheit. Alle Kunststoffteile sind gemäß UL 94 V0 selbstverlöschend.

Sicherheit	Gemäß EN 60065
* Notfallwarnsysteme	gemäß BS 5839-8
	gemäß EN 54-24
	gemäß EN 60849
UL-Zulassung	1480/2043
Ballwurfsicherheit	gemäß DIN VDE 0710, Teil 13
** Wasser-/Staubschutz	gemäß EN 60529, IP21
*** Wasser-/Staubschutz	gemäß EN 60529, IP33
**** Salznebel	gemäß IEC-68-2-11 Ka

* Nur in Kombination mit LC1-MFD
** Nur in Kombination mit LC1-MFD oder LC1-CMR einschließlich LC1-CBB
*** und **** Nur LC1-WC06E8 mit LC1-CMR einschließlich LC1-CBB.

Hinweis
Um UL 1480 zu erfüllen, ist die Installation mit LC1-MFD oder LC1-CSMB oder LC1-CMR mit LC1-CCB erforderlich. LC1-UM06E8 und LC1-UM12E8 sind nach UL 1480 F für die Verwendung in Brandmeldeanlagen und/oder Notfallwarnsystemen zertifiziert.

Region	Zertifizierung
Europa	CPD
Polen	CNBOP
USA	UL

Planungshinweise

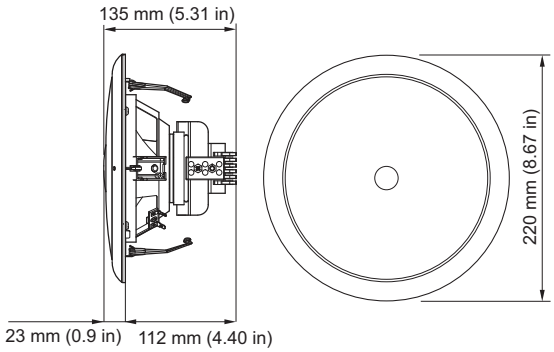

LC1-UM24E – Abmessungen

Installation
Die LC1 Baureihe Modulare Deckenlautsprecher ist besonders leicht montierbar. Der Lautsprecher besteht aus einem Gehäuse mit dem Lautsprechertreiber, dem Metall- oder ABS-Gitter mit integriertem Lichtleiter, dem Anpassungstransformator und der keramischen Schraub-Klemmleiste. Am Lautsprecher ist die Montage der optionalen Pilottonanzeige-Platine und der optionalen Leitungs-/Lautsprecherüberwachungsplatine vorgesehen. Abgriffe am 70-V-/100-V-Anpassungstransformator ermöglichen die Auswahl einer Leistungsanpassung mit voller, halber, viertel oder einem Achtel der Nennleistung.

Bestellinformationen
Wegen des modularen Systemkonzepts ist es wichtig, nicht nur den LC1-xMxxE Deckenlautsprecher zu bestellen, sondern auch das erforderliche Unterputz-Deckenmontagezubehör (siehe nachfolgende Informationen). Die Lautsprecher können durch Unterputz-Montage mit der U-förmigen LC1-MMSB Metallmontagehalterung bzw. dem LC1-CMR ABS-Deckenmontagering mit optionaler LC1-CBB Back Box in die Decke eingelassen werden.
Um die modulare Architektur optimal nutzen zu können, sind alle Teile einzeln und in der Reihenfolge verpackt, in der sie bei der Montage benötigt werden.

LC1-MMSB Montagehalterung
Die Montagehalterung aus Metall ist mit zwei Deckenklammern versehen, die mit Fingerschrauben in der Deckenöffnung befestigt werden. Die Halterung ist zudem mit zwei 4-mm-Bohrungen für die Befestigung der Halterung mit zwei Schrauben an dünnen (Metall-)Decken versehen. Es werden zwei Federhalter (für die Aufnahme der V-förmigen Lautsprecherfedern) mitgeliefert. An der Halterung kann ein optionales Sicherheitsstahlseil befestigt werden.

LC1-MMSB Metallmontagehalterung

LC1-CMR Montagering
Der LC1-CMR ist eine Alternative zur Deckenmontagehalterung. Der ABS-Montagering ist mit zwei Schraubklammern zur Befestigung des Montagerings in der Deckenverkleidung versehen. Innerhalb des Rings befinden sich zwei Federhalter (für die Aufnahme der V-förmigen Lautsprecherfedern).

LC1-CBB Back Box
Auf der Oberseite des Montagerings kann die optionale Back Box eingeschnappt werden. Die Kombination aus Montagering und Back Box verhindert die Schallverbreitung über den Deckenhohlraum in angrenzende Bereiche und schützt den Lautsprecher vollständig vor Staub und herabfallenden Objekten. Die Back Box besitzt Ausbrechöffnungen für zwei Dichtscheiben (11 mm) und zwei Kabelverschraubungen (20,5 mm).

LC1-CMR und LC1-CBB Deckenmontagering und Back Box-Baugruppe

LC1-CSMB Befestigungsrahmen für Aufputz-Montage
Dieser ABS-Befestigungsrahmen für die Aufputz-Montage dient zur Befestigung des Deckenlautsprechers an Wänden oder harten Decken. Der Befestigungsrahmen für die Aufputz-Montage verfügt an der Seite über zwei standardmäßig abgedeckte, gegenüberliegende Öffnungen sowie über vier Ausbrechöffnungen an der Rückseite. Für die optionale Einpunktaufhängung der Baugruppe aus Deckenlautsprecher und Befestigungsrahmen für die Aufputz-Montage ist der separate LC1-MSK Metallaufhängungssatz verfügbar.

LC1-CSMB Befestigungsrahmen für Aufputz-Montage

LC1-MSK Metallaufhängungssatz
Dieser Satz enthält eine dreieckige Metallplatte, die mit drei Schrauben (im Lieferumfang enthalten) an der Rückseite des Befestigungsrahmens für die Aufputz-Montage zu befestigen ist, und drei in einem Ösenhaken zusammengeführte Hängeketten.

LC1-MSK Metallaufhängungssatz

LC1-MFD Feuerschutzhaube aus Metall
Einfache Montage einzelner Lautsprecher und Lautsprecher/Feuerschutzhaube-Kombinationen. Die Feuerschutzhaubenhalterung wird vor der Deckenlautsprecherhalterung an der Decke befestigt. Die Feuerschutzhaube ist mit einer Doppelanschlusseinführung versehen, die sowohl eine Durchschleifverbindung als auch die Befestigung eines optionalen Sicherheitsstahlseils ermöglicht.
Die Verbindungen werden über eine innovative keramische Schraub-Klemmleiste an der Metallfeuerschutzhaube mit Durchschleifmöglichkeit hergestellt.
Geeignet für den Einsatz in Lüftungskanälen.

LC1-MFD Feuerschutzhaube aus Metall mit innovativem Keramikanschluss

LC1-PIB Pilottonanzeige-Platine
Bei den Lautsprechern ist die Montage der optionalen Pilottonanzeige-Platine vorgesehen. Die kleine Platine mit LED kann in einem Halter befestigt und mit einem standardmäßig vorhandenen Lichtleiter verbunden werden. Das Vorhandensein des Pilottons wird durch das Blinken der in die Frontgitterblende integrierten LED optisch signalisiert. Der erforderliche Pegel des Pilottonsignals beträgt 4 Veff bei 20 kHz. Die Belastung des Verstärkers durch diese Platinen ist vernachlässigbar.

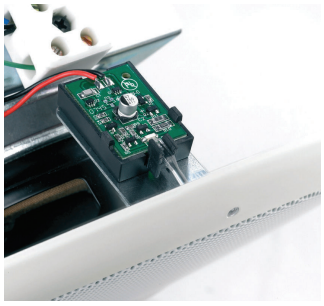

Lautsprecher mit LC1-PIB und Lichtleiter

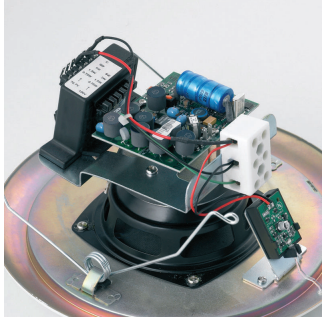

Rückansicht des LC1-WM06E8 mit optionaler Halterung für LC1-PIB und Leitungs-/Lautsprecher-Überwachungsplatine

LM1-TB Montagebrücke/C-Ring
Dieses Zubehör besteht aus einem C-Ring und zwei Plattenschienen, die zur Verstärkung des Deckenmaterials und Verteilung des durch die Deckenlautsprecherklammern ausgeübten Drucks dienen. Der C-Ring kann durch den Ausschnitt in der Decke geführt und vor dem Einsetzen des Lautsprechers auf der Rückseite der Öffnung angeordnet werden. Die Plattenschienen sind für Deckenplatten-Halteschienen mit 600 mm Abstand geeignet.

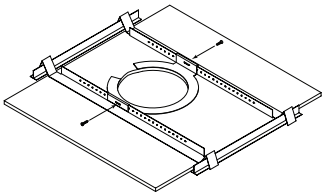

LM1-TB Montagebrücke/C-Ring

Überblick – Typennummern

LC1-WC06E8	Deckenlautsprecher (6 W)
LC1-WM06E8	Deckenlautsprecher (6 W)
LC1-UM06E8	Deckenlautsprecher (6 W)
LC1-UM12E8	Deckenlautsprecher (12 W)
LC1-UM24E8	Deckenlautsprecher (24 W)
LC1-MMSB	Montagehalterung
LC1-CMR	Montagering
LC1-CBB	Back Box
LC1-CSMB	Befestigungsrahmen für Aufputz-Montage
LC1-MSK	Metallaufhängungssatz
LC1-MFD	Feuerschutzhaube aus Metall
LC1-PIB	Pilottonanzeige-Platine
LM1-TB	Montagebrücke/C-Ring

Überblick LC1 Baureihe Modulare Deckenlautsprecher

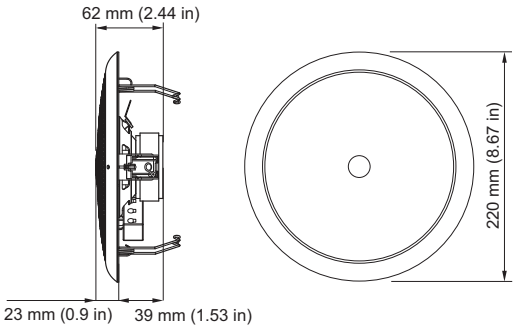

LC1-WC06E8 Abmessungen in mm (Zoll)

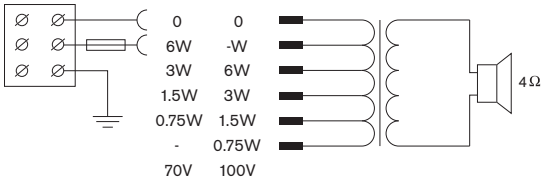

LC1-WC06E8 Schaltdiagramm

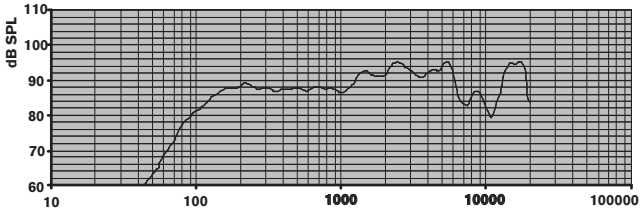

LC1-WC06E8 Frequenzgang

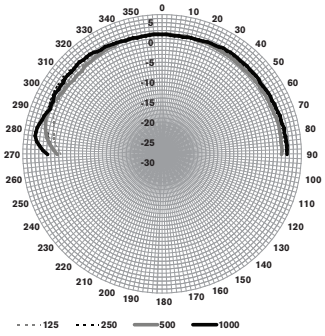

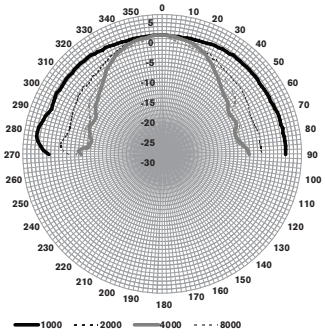

LC1-WC06E8 Polardiagramme

Oktavbandempfindlichkeit LC1-WC06E8

	Oktave SPL W/m	Gesamtoktave SPL	Gesamtoktave SPL
		W/m	Pmax/1 m
125 Hz	85,3	-	-
250 Hz	88,3	-	-
500 Hz	87,5	-	-
1000 Hz	88,4	-	-
2000 Hz	93,4	-	-
4000 Hz	93,8	-	-
8000 Hz	88,0	-	-
A-gewichtet	-	89,0	106,2
Linear gewichtet	-	89,7	107,1

Oktavband-Öffnungswinkel LC1-WC06E8

	Horizontal	Vertikal
125 Hz	180	180
250 Hz	180	180
500 Hz	180	180
1000 Hz	180	180
2000 Hz	180	180
4000 Hz	75	75
8000 Hz	96	96

*LC1-WC06E8 Akustische Leistung je Oktave ** (Alle Messungen werden mit einem rosa Rauschsignal durchgeführt. Die Werte sind in dB SPL angegeben.)

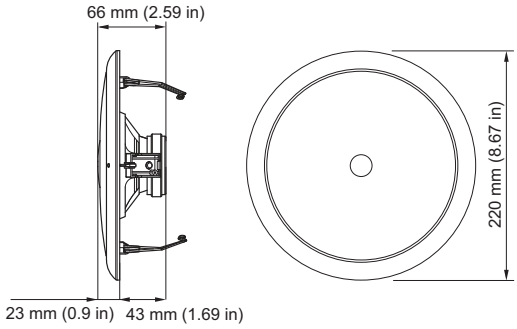

LC1-WM06E8 Abmessungen in mm (Zoll)

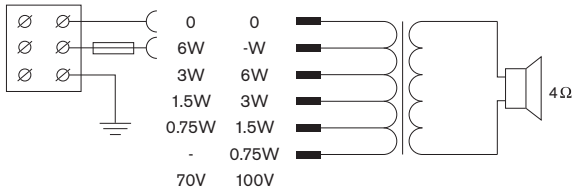

LC1-WM06E8 Schaltdiagramm

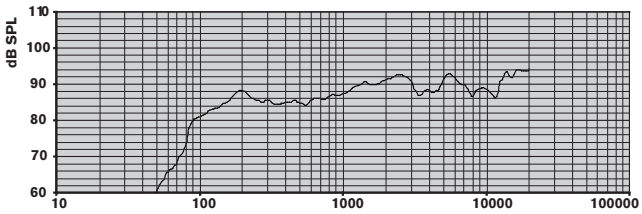

LC1-WM06E8 Frequenzgang

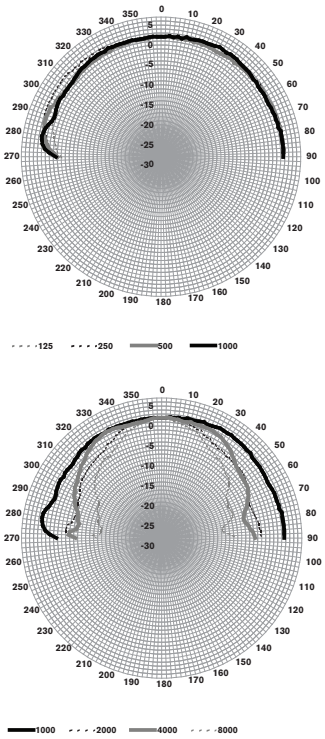

LC1-WM06E8 Polardiagramme

Oktavbandempfindlichkeit LC1-WM06E8

	Oktave SPL W/m	Gesamtoktave SPL W/m	Gesamtoktave SPL Pmax/1 m
125 Hz	83,4	-	-
250 Hz	86,1	-	-
500 Hz	85,1	-	-
1000 Hz	87,8	-	-
2000 Hz	91,2	-	-
4000 Hz	89,7	-	-
8000 Hz	89,3	-	-
A-gewichtet	-	86,9	94,2
Linear gewichtet	-	88,1	94,9

Oktavband-Öffnungswinkel LC1-WM06E8

	Horizontal	Vertikal
125 Hz	180	180
250 Hz	180	180
500 Hz	180	180
1000 Hz	180	180
2000 Hz	120	120
4000 Hz	128	128
8000 Hz	75	75

*LC1-WM06E8 Akustische Leistung je Oktave ** (Alle Messungen werden mit einem rosa Rauschsignal durchgeführt. Die Werte sind in dB SPL angegeben.)

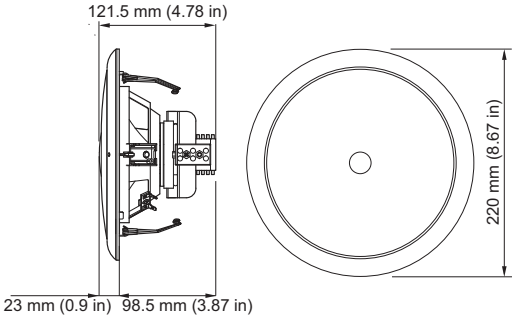

LC1-UM06E8 Abmessungen in mm (Zoll)

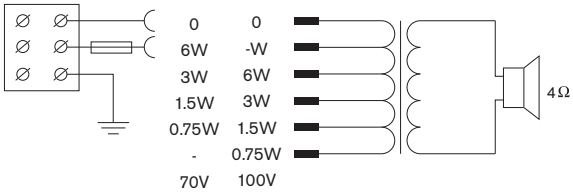

LC1-UM06E8 Schaltdiagramm

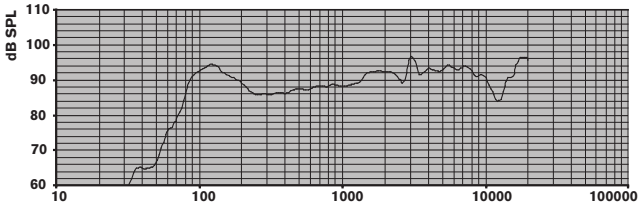

LC1-UM06E8 Frequenzgang

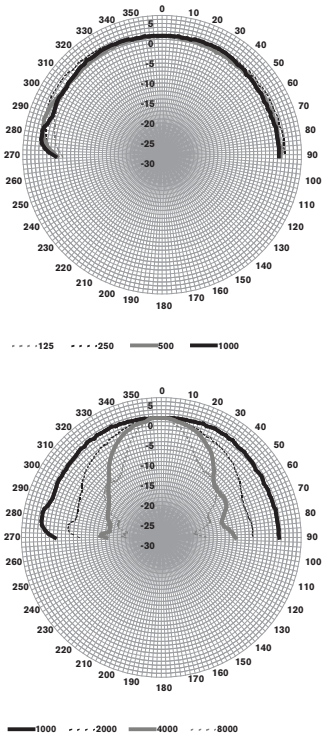

LC1-UM06E8 Polardiagramme

Oktavbandempfindlichkeit LC1-UM06E8

	Oktave SPL W/m	Gesamtoktave SPL W/m	Gesamtoktave SPL Pmax/1 m
125 Hz	93,4	-	-
250 Hz	88,4	-	-
500 Hz	86,3	-	-
1000 Hz	88,5	-	-
2000 Hz	91,4	-	-
4000 Hz	93,9	-	-
8000 Hz	92,6	-	-
A-gewichtet	-	88,9	95,8
Linear gewichtet	-	90,4	96,5

Oktavband-Öffnungswinkel LC1-UM06E8

	Horizontal	Vertikal	
125 Hz	180	180	
250 Hz	180	180	
500 Hz	180	180	
1000 Hz	180	180	
2000 Hz	108	108	
4000 Hz	62	62	
8000 Hz	38	38	

LC1-UM06E8 Akustische Leistung je Oktave * (Alle Messungen werden mit einem rosa Rauschsignal durchgeführt. Die Werte sind in dB SPL angegeben.)

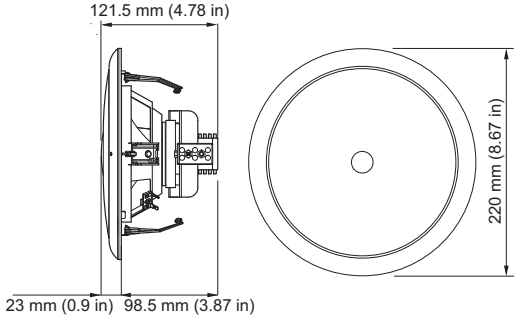

LC1-UM12E8 Abmessungen in mm (Zoll)

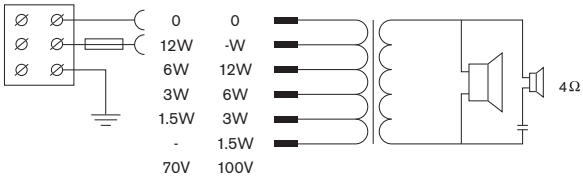

LC1-UM12E8 Schaltdiagramm

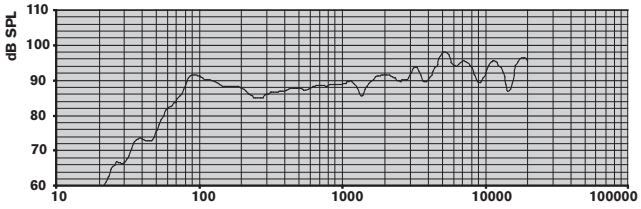

LC1-UM12E8 Frequenzgang

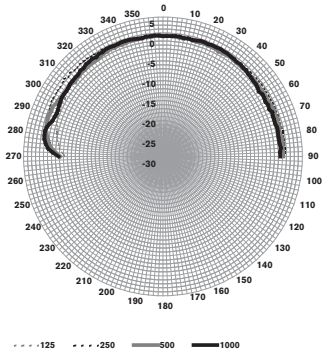

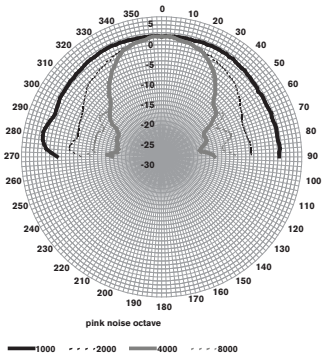

LC1-UM12E8 Polardiagramme

Oktavbandempfindlichkeit LC1-UM12E8

	Oktave SPL W/m	Gesamtoktave SPL W/m	Gesamtoktave SPL Pmax/1 m
125 Hz	89,4	-	-
250 Hz	87,3	-	-
500 Hz	86,5	-	-
1000 Hz	88,6	-	-
2000 Hz	90,0	-	-
4000 Hz	94,0	-	-
8000 Hz	93,7	-	-
A-gewichtet	-	88,9	99,3
Linear gewichtet	-	90,3	100,2

Oktavband-Öffnungswinkel LC1-UM12E8

	Horizontal	Vertikal
125 Hz	180	180
250 Hz	180	180
500 Hz	180	180
1000 Hz	180	180
2000 Hz	108	108
4000 Hz	64	64
8000 Hz	62	62

LC1-UM12E8 Akustische Leistung je Oktave * (Alle Messungen werden mit einem rosa Rauschsignal durchgeführt. Die Werte sind in dB SPL angegeben.)

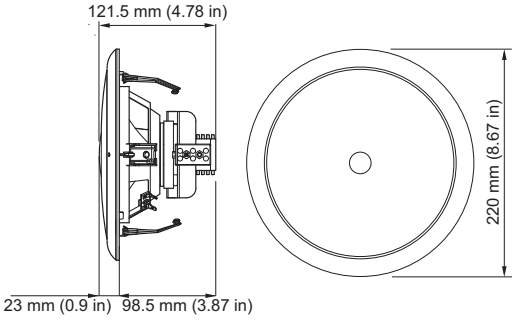

LC1-UM24E8 Abmessungen in mm (Zoll)

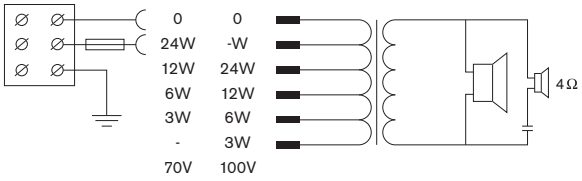

LC1-UM24E8 Schaltdiagramm

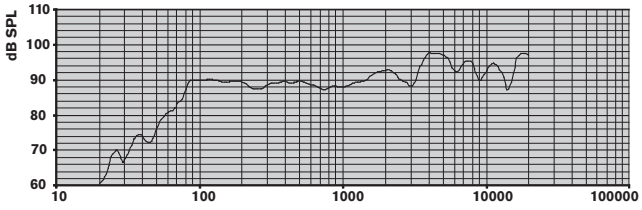

LC1-UM24E8 Frequenzgang

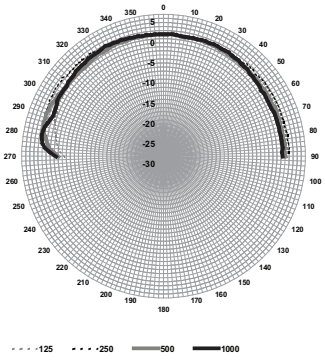

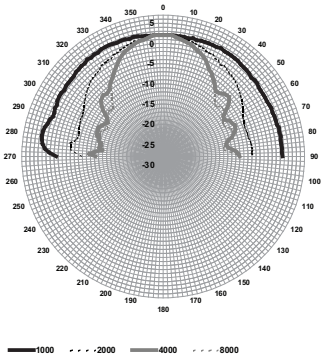

LC1-UM24E8 Polardiagramme

Oktavbandempfindlichkeit LC1-UM24E8			
	Oktave SPL W/m	Gesamtoktave SPL W/m	Gesamtoktave SPL Pmax/1 m
125 Hz	89,9	-	-
250 Hz	88,3	-	-
500 Hz	89,0	-	-
1000 Hz	88,6	-	-
2000 Hz	91,5	-	-
4000 Hz	95,6	-	-
8000 Hz	93,8	-	-
A-gewichtet	-	90,0	103,1
Linear gewichtet	-	91,3	103,8

Oktavband-Öffnungswinkel LC1-UM24E8			
	Horizontal	Vertikal	
125 Hz	180	180	
250 Hz	180	180	
500 Hz	180	180	
1000 Hz	180	180	
2000 Hz	106	106	
4000 Hz	58	58	
8000 Hz	57	57	

LC1-UM24E8 Akustische Leistung je Oktave * (Alle Messungen werden mit einem rosa Rauschsignal durchgeführt. Die Werte sind in dB SPL angegeben.)

Lieferumfang

Anzahl	Komponenten
1	LC1 Deckenlautsprecher
1	Installationsanleitung

Technische Daten

Elektrische Daten*

	LC1-WC06E8	
Beschreibung	Deckenlautsprecher	
Max. Leistung	9 W	
Nennleistung	6 W (6/3/1,5/0,75 W)	
Schalldruckpegel bei Nennleistung/1 W (1 kHz, 1 m)	96 dB/88 dB	
Öffnungswinkel bei 1 kHz/4 kHz (-6 dB)	180°/75°	
Effektiver Frequenzbereich (-10 dB)	85 Hz bis 20 kHz	
Nennspannung	70 V/100 V	
Nennimpedanz	835/1667 Ohm	
Anschluss	3-polige Schraub-Klemmleiste	

	LC1-WM06E8	LC1-UM06E8
Beschreibung	Deckenlautsprecher	Deckenlautsprecher
Max. Leistung	9 W	9 W
Nennleistung	6 W (6/3/1,5/0,75 W)	6 W (6/3/1,5/0,75 W)
Schalldruckpegel bei Nennleistung/1 W (1 kHz, 1 m)	96 dB/88 dB	97 dB/89 dB
Öffnungswinkel bei 1 kHz/4 kHz (-6 dB)	180°/128°	180°/62°
Effektiver Frequenzbereich (-10 dB)	85 Hz bis 20 kHz	70 Hz bis 20 kHz
Nennspannung	70 V/100 V	70 V/100 V
Nennimpedanz	835/1667 Ohm	835/1667 Ohm
Anschluss	3-polige Schraub-Klemmleiste	3-polige Schraub-Klemmleiste

	LC1-UM12E8	LC1-UM24E8
Beschreibung	Deckenlautsprecher	Deckenlautsprecher
Max. Leistung	18 W	36 W
Nennleistung	12 W (12/6/3/1,5 W)	24 W (24/12/6/3 W)
Schalldruckpegel bei Nennleistung/1 W (1 kHz, 1 m)	100 dB/89 dB	103 dB/89 dB
Öffnungswinkel bei 1 kHz/4 kHz (-6 dB)	180°/64°	180°/58°
Effektiver Frequenzbereich (-10 dB)	55 Hz bis 20 kHz	55 Hz bis 20 kHz
Nennspannung	70 V/100 V	70 V/100 V
Nennimpedanz	418/833 Ohm	208/417 Ohm
Anschluss	3-polige Schraub-Klemmleiste	3-polige Schraub-Klemmleiste

** Technische Leistungsdaten gemäß IEC 60268-5*

Mechanische Daten

	LC1-WC06E8	
Beschreibung	Deckenlautsprecher	
Durchmesser	220 mm	
Maximale Tiefe*	125 mm	
Farbe	Weiß (RAL 9010)	
Material (Gehäuse/ Frontgitter)	ABS	
Gewicht	820 g	

	LC1-WM06E8	LC1-UM06E8
Beschreibung	Deckenlautsprecher	Deckenlautsprecher
Durchmesser	220 mm	220 mm
Maximale Tiefe*	125 mm	125 mm
Farbe	Weiß (RAL 9010)	Weiß (RAL 9010)
Material (Gehäuse/ Frontgitter)	Stahl	Stahl
Gewicht	1,18 kg	1,16 kg

	LC1-UM12E8	LC1-UM24E8
Beschreibung	Deckenlautsprecher	Deckenlautsprecher
Durchmesser	220 mm	220 mm
Maximale Tiefe*	125 mm	125 mm
Farbe	Weiß (RAL 9010)	Weiß (RAL 9010)
Material (Gehäuse/ Frontgitter)	Stahl	Stahl
Gewicht	1,3 kg	1,75 kg

	LC1-MMSB	LC1-CMR
Beschreibung	Montagehalterung	Deckenmontagering
Abmessungen	215 x 125 x 56 mm	215 x 70 mm
Montageausschnitt	190 mm	200 mm
	Ausschnittvorlage mitgeliefert	Ausschnittvorlage mitgeliefert
Max. Deckenstärke	50 mm	25 mm
Material	Stahl	ABS
Farbe	Verzinkt	Weiß (RAL 9010)
Gewicht	390 g	210 g

	LC1-CBB	LC1-CSMB
Beschreibung	Back Box	Befestigungsrahmen für Aufputz-Montage
Abmessungen	196 x 70 mm	220 x 128 mm
Material	ABS	ABS
Farbe	Weiß (RAL 9010)	Weiß (RAL 9010)
Gewicht	174 g	690 g

	LC1-MFD	LC1-PIB
Beschreibung	Feuerschutzhaube aus Metall (mit Keramiksteckverbinder)	Pilottonanzeige-Platine
Abmessungen	215 x 155 mm	20 x 30 mm
Montageausschnitt	190 mm	–
	Ausschnittvorlage mitgeliefert	–
Material	Stahl	–
Farbe	Feuerrot (RAL 3000)	–
B15-Zulassung	Gemäß DIN 4102-8	–
Gewicht	1 kg	3 g

	LM1-TB	LC1-MSK
Beschreibung	Montagebrücke/C-Ring	Metallaufhängungssatz
Abmessungen		
Kettenlänge	–	320 mm
Plattenschienen	643 x 34 mm	–
C-Ring	250 x 30 mm	–
Material	Stahl	Stahl
Farbe	Verzinkt	Verzinkt
Gewicht	939 g	174 g

* einschließlich LC1-MMSB

Umgebungsbedingungen

Betriebstemperatur	-25 °C bis +55 °C
Lagertemperatur	-40 °C bis +70 °C
Relative Luftfeuchtigkeit	< 95 %

CE

1438

Bosch Security Systems BV
Torenallee 49, 5617 BA Eindhoven, The Netherlands
10
1438-CPD-0194

EN 54-24:2008

Loudspeaker for voice alarm systems
for fire detection and fire alarm systems for buildings

Ceiling Loudspeakers 6 W, 12 W, 24 W and accessories
LC1-WM06E8, LC1-UMxxE8 and LC1-MFD
LC1-CMR, LC1-CBB, LC1-CSMB, LC1-MSK

Type A

Bestellinformationen

LC1-WC06E8 Deckenlautsprecher, 6 W
Deckenlautsprecher, 6 W, rundes ABS-Gitter, 4 Zoll, ohne Einbau-Deckenmontagezubehör, zertifiziert nach EN 54-24, weiß (RAL 9010).
Bestellnummer **LC1-WC06E8**

LC1-WM06E8 Deckenlautsprecher 6 W
Deckenlautsprecher, 6 W, integriertes rundes Metallgitter, 4 Zoll, ohne Einbau-Deckenmontagezubehör, zertifiziert nach EN 54-24, weiß (RAL 9010).
Bestellnummer **LC1-WM06E8**

LC1-UM06E8 Deckenlautsprecher 6 W
Deckenlautsprecher, 6 W, integriertes rundes Metallgitter, 6 Zoll, ohne Einbau-Deckenmontagezubehör, zertifiziert nach EN 54-24, weiß (RAL 9010).
Bestellnummer **LC1-UM06E8**

LC1-UM12E8 Deckenlautsprecher 12 W
Deckenlautsprecher, 12 W, integriertes rundes Metallgitter, 6 Zoll (Koaxialanordnung, Zwei-Wege-System), ohne Einbau-Deckenmontagezubehör, zertifiziert nach EN 54-24, weiß (RAL 9010).
Bestellnummer **LC1-UM12E8**

LC1-UM24E8 Deckenlautsprecher 24 W
Deckenlautsprecher, 24 W, integriertes rundes Metallgitter, 6 Zoll (Koaxialanordnung, Zwei-Wege-System), ohne Einbau-Deckenmontagezubehör, zertifiziert nach EN 54-24, weiß (RAL 9010).
Bestellnummer **LC1-UM24E8**

Zubehör/Erweiterungen

LC1-MMSB Montagehalterung
Metallmontagehalterung mit zwei Deckenklammern zur Deckenmontage der LC1 Deckenlautsprecher.
Bestellnummer **LC1-MMSB**

LC1-CMR Montagering
Deckenmontagering mit Deckenschraubklammern zur Deckenmontage der LC1 Deckenlautsprecher, zertifiziert nach EN 54-24, weiß (RAL 9010).
Bestellnummer **LC1-CMR**

LC1-CBB Back Box
Back Box zur Anbringung an LC1-CMR, schützt den LC1 Lautsprecher vollständig vor Staub, Tropfwasser und Ungeziefer und verhindert die Schallverteilung über den Deckenhohlraum in angrenzende Bereiche, zertifiziert nach EN 54-24, weiß (RAL 9010).
Bestellnummer **LC1-CBB**

LC1-MFD Feuerschutzhaube aus Metall
Feuerschutzhaube aus Metall für LC1 Deckenlautsprecher, mit keramischer Klemmenleiste und Kabel-Durchschleifmöglichkeit, zertifiziert nach EN 54-24, feuerrot (RAL 3000).
Bestellnummer **LC1-MFD**

LC1-CSMB Befestigungsrahmen für Aufputz-Montage
Befestigungsrahmen zur Aufputz-Montage des LC1 Deckenlautsprechers an Wänden oder stabilen Decken.
Bestellnummer **LC1-CSMB**

LC1-MSK Metallaufhängungssatz
Metallaufhängungssatz zur Einpunktaufhängung der Baugruppe aus LC1 Deckenlautsprecher und LC1-CSMB Befestigungsrahmen zur Aufputz-Montage.
Bestellnummer **LC1-MSK**

LC1-PIB Pilottonanzeige-Platine
Pilottonanzeige-Platine zur Montage in LC1 Deckenlautsprechern, ermöglicht die optionale Visualisierung eines anliegenden Pilottons (6er-Satz).
Bestellnummer **LC1-PIB**

LM1-TB Montagebrücke/C-Ring
Montagebrücke/C-Ring, Montagezubehör zur Verstärkung des Deckenmaterials und zur Verteilung des durch die Deckenlautsprecherklammern ausgeübten Drucks (2er-Satz).
Bestellnummer **LM1-TB**

Represented by:

Germany:
Bosch Sicherheitssysteme GmbH
Robert-Bosch-Ring 5 und 7
85630 Grasbrunn
Tel.: +49 (0)89 6290 0
Fax:+49 (0)89 6290 1020
de.securitysystems@bosch.com
www.boschsecurity.de

Weitere Poduktinformationen:
Bosch Sicherheitssysteme STDE
Werner-Heisenberg-Strasse 16
34123 Kassel
Tel.: /Fax: +49 (0)561 89 08
CCTV: -200/-299; Comm. -300/-399
Einbruch/Brand/Access: -500/-199
de.securitysystems@bosch.com
www.bosch-sicherheitsprodukte.de

Haus-ServiceRuf und NurseCall Schweiz:
TeleAlarm SA - Bosch Group
Rue du Pont 23
CH - 2300 La Chaux-de-Fonds
Weitere Informationen erhalten Sie unter:
Telefon +41 32 327 25 40
Telefax +41 32 327 25 41
ch.securitysystems@bosch.com
www.telealarm.ch

© Bosch Sicherheitssysteme GmbH 2015 | Änderungen und Irrtümer vorbehalten
1922600971 | de, V13, 03. Jul 2015