BOSCH
Technik fürs Leben

FMC-210-SM Springknopfmelder

- **Alarmauslösung durch Brechen der Glasscheibe**
- **Automatische oder manuelle Adressierung über Drehschalter möglich**
- **Anzeige-LED für Alarm oder zur Inspektionsauswertung**
- **Melderabfrageroutinen mit Auswertung und Mehrfachübertragung**
- **Meldereinzelidentifikation**
- **Funktionserhalt des LSN-Rings bei Drahtbruch oder Kurzschluss durch zwei integrierte Trennelemente**

Die FMC-210-SM Springknopfmelder dienen zur manuellen Auslösung und können im Lokalen SicherheitsNetzwerk LSN und LSN improved eingesetzt werden. Die FMC-210-SM Springknopfmelder sind für den Innenbereich ausgelegt.

Funktionsbeschreibung

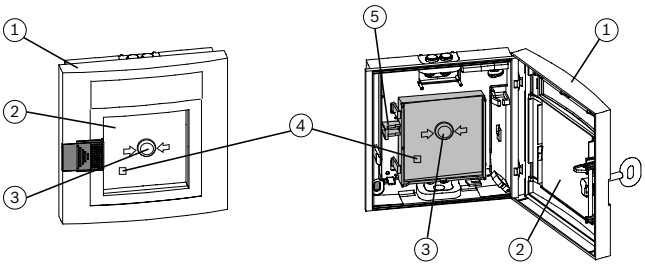

Beim Springknopfmelder wird der Alarm nach Einschlagen der Glasscheibe (2) durch den vorspringenden Knopf (3) ausgelöst.

Dabei wird der Mikroschalter zur Alarmauslösung betätigt und die Anzeige-LED (4) blinkt.

Das Rückstellen des Springknopfes (3) erfolgt nach dem Einsetzen einer neuen Glasscheibe (2) durch Schließen der Meldertür (1). Die Anzeige-LED (4) erlischt.

Der Alarm wird an der BMZ dadurch nicht zurückgesetzt.

Zur schnellen Lokalisierung des ausgelösten Melders dient die Meldereinzelidentifikation mit Anzeige der Melderadresse an der Brandmeldezentrale.

Zertifikate und Zulassungen

Erfüllt

- EN54-11:2001/A1:2005
- EN54-17:2005

Region	Zertifizierung	
Deutschland	VdS	G 207008 FMC-210-SM-G-R
Europa	CPD	0786-CPD-20316 FMC-210-SM-G-R

Planungshinweise

- Manuelle Melder müssen gut sichtbar in den Flucht- und Rettungswegen (z. B. Ausgänge, Durchgänge, Treppenhäuser) angebracht werden und frei zugänglich sein.
- Die Installationshöhe von 1400 mm ±200 mm, gemessen von Mitte Druckknopf bis Boden, ist einzuhalten.
- Manuelle Melder müssen ausreichend durch Tageslicht oder eine andere Lichtquelle beleuchtet sein (einschließlich Notbeleuchtung, wenn vorhanden).

- Die Anzahl der maximal anschließbaren LSN-Elemente ist abhängig von ihrer Stromaufnahme aus der LSN-Datenleitung. Die Grenzwerte sind der Produktinformation der jeweils eingesetzten Brandmeldezentrale zu entnehmen.
- Weitergehende Normen, Richtlinien und Projektierungsempfehlungen bezüglich Montageort usw. sind entsprechend zu berücksichtigen (siehe Brandmeldehandbuch).
- Vorschriften der örtlichen Feuerwehren sind zu beachten.

Planungshinweise nach VdS/VDE

- Der Abstand zwischen Manuelle Meldern soll nicht mehr als 100 m nach DIN 14675, bzw. 80 m nach VdS betragen.
- In besonders gefährdeten Bereichen sollten Manuelle Melder im Abstand von max. 40 m montiert werden (VDE 0833 Teil 2, Pkt. 7.2.6).

Montage

- Die Kabelzuführung kann sowohl auf Putz (a.P.) als auch unter Putz (u.P.) erfolgen.

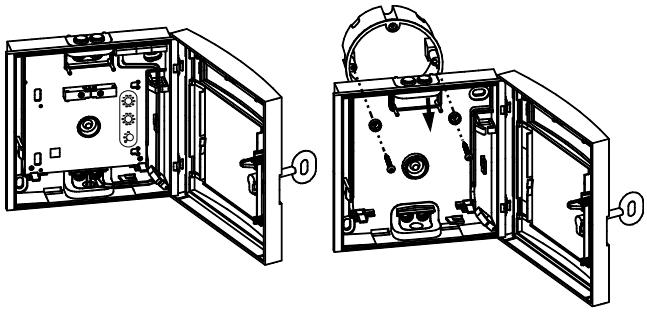

- Einbau in Feuerwehrschlauchkästen in drei Versionen möglich:

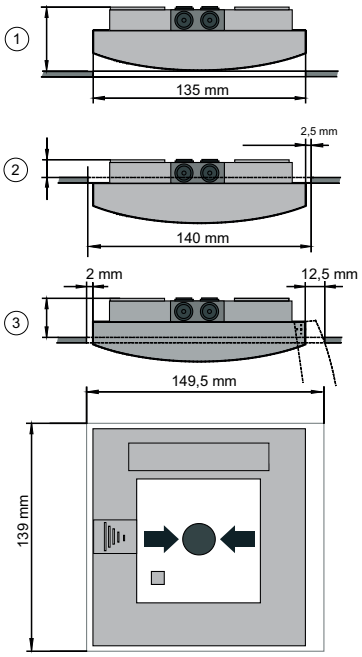

Pos.	Beschreibung
1	Einbautiefe Version 1: ca. 40 mm
2	Einbautiefe Version 2: 14 mm
3	Einbautiefe Version 3: mind. 30 mm

Lieferumfang

Produktbezeichnung	Komponente
FMC-210-SM-G-B Form G, blau	Springknopfmelder LSN improved für den Innenbereich, direkte Auslösung (Typ A)
FMC-210-SM-G-R Form G, rot	Handfeuermelder LSN improved für den Innenbereich, direkte Auslösung (Typ A)

Hinweis Der Schlüssel muss separat bestellt werden.

Technische Daten

Elektrik

Betriebsspannung	15 V DC . . . 33 V DC
Stromaufnahme	0,4 mA

Mechanik

Abmessungen (H x B x T)	135 x 135 x 40 mm
Gehäusematerial	Kunststoff, ASA
Farben	
• FMC-210-SM-G-R	rot, RAL 3001
• FMC-210-SM-G-B	blau, RAL 5005
Gewicht	ca. 235 g

Umgebungsbedingungen

Schutzart nach EN 60529	IP 52
Zulässige Einsatztemperatur	-10 °C . . . +55 °C

Bestellinformation

App.Schl.	VEPOS	Bestellnummer
FMC-210-SM-G-B Form G, blau		
Springknopfmelder für den Innenbereich, direkte Auslösung (Typ A), für LSN improved		
5715	**3257**	**F.01U.027.317**
FMC-210-SM-G-R Form G, rot		
Handfeuermelder, für den Innenbereich, direkte Auslösung (Typ A), für LSN improved		
5715	**3252**	**F.01U.011.962**
Zubehör/Erweiterungen		
FMX-FSO-LSN Gestanzte, selbstklebende Foliensätze (blanko)		
Zur Beschriftung des Bedienfeldes von LSN-Meldern der Serie FMC-210, 1 Stück = 10 Blatt mit je 6 Beschriftungsfeldern		
5715	**3169**	**F.01U.033.169**
FMC-FST-DE Bedruckte Beschriftungsfolien für das obere Beschriftungsfeld		
Für manuelle Melder der Serien FMC-120 und FMC-210, 1 Stück = 5 Blatt.		
5715	**3168**	**F.01U.012.951**
FMC-SPGL-DEIL Ersatzglasscheiben		
Für die manuellen Melder der Serien DM, DKM, SKM und FMC-120 und FMC-210, 1 Stück = 5 Glasscheiben.		
5715	**3171**	**F.01U.025.845**
Schlüssel für Brandmelder Form G oder H		
aus rotem Kunststoff ASA		
5715	**0960**	**3.756.630.007**

Germany:
Bosch Sicherheitssysteme GmbH
Werner-von-Siemens-Ring 10
85630 Grasbrunn
Tel.: +49 (0)89 6290 0
Fax:+49 (0)89 6290 1020
de.securitysystems@bosch.com
www.bosch-sicherheitsprodukte.de

Weitere Poduktinformationen:
Bosch Sicherheitssysteme STDE
Werner-Heisenberg-Strasse 16
34123 Kassel
Tel.: /Fax: +49 (0)561 89 08
CCTV: -200/-299; Comm. -300/-399
Einbruch/Brand/Access: -500/-199
de.securitysystems@bosch.com
www.bosch-sicherheitsprodukte.de

Haus-ServiceRuf und NurseCall Schweiz:
TeleAlarm SA - Bosch Group
Rue du Pont 23
CH - 2300 La Chaux-de-Fonds
Weitere Informationen erhalten Sie unter:
Telefon +41 32 327 25 40
Telefax +41 32 327 25 41
ch.securitysystems@bosch.com
www.telealarm.ch

Represented by

© Bosch Sicherheitssysteme GmbH 2011 | Änderungen und Irrtümer vorbehalten
T3892227979 | Cur: de-DE, V14, 9 Jun 2011