WZ14 Integrierte IR-Zylinderkamera

www.boschsecurity.de

BOSCH
Technik fürs Leben

Advantage Line

Die WZ14 sorgt für zuverlässige Tag- und Nachtüberwachung und ist mit einem kompakten, wassergeschützten Gehäuse ausgestattet, das 30 Infrarot-LEDs enthält, die eine Nachtsicht von 15 m ermöglichen.
Mit 1/3-Zoll-SuperHAD-CCD ausgestattet ermöglicht die Kamera Farbaufnahmen mit einer Auflösung von 380 TVL bei Tag und durch Aktiv-Infrarottechnologie Monochrom-Bilder bei Nacht. Die 30 integrierten Infrarot-LEDs bieten Nachtsicht für bis zu 15 m für eine effektive Leistung rund um die Uhr. Fotozellengesteuerte LEDs ermöglichen eine genaue Ein-/Aus-Schaltung und erhöhen so die Energieeffizienz des Geräts.
Die WZ14 ist sowohl für den Einsatz in Innenräumen als auch für Außenbereiche ausgelegt und stellt eine sofort einsatzbereite Kamera-Lösung für Tag/Nacht-Überwachungen dar - 24 Stunden pro Tag/7 Tage pro Woche.

Leistungsmerkmale

- Zuverlässige Tag-und-Nacht-Überwachung rund um die Uhr
- Nachtsicht bis 15 m bei 0 Lux
- Breiter Bildwinkel
- Diskreter Außenbetrieb
- Schnellinstallation

Technische Daten

Video	
CCD-Bildsensor	1/3-Zoll-SuperHAD-CCD
Typ	Farbe/Monochrom, Umschaltung nach ALC-Pegel
Auflösung	380 TVL
Effektive Pixel (H x V)	PAL: 500 x 582, NTSC: 510 x 492
Nacht-Empfindlichkeit	0 Lux (Infrarot eingeschaltet)
Elektronische Blende	1/50 bis 1/100.000 s (PAL),
	1/60 bis 1/100.000 s (NTSC)
Ausgangssignal	1 Vss Composite Video, 75 Ohm
Signal-Rausch-Verhältnis	Größer als 45 dB
Gamma	0,45
Objektiv	Feststehendes 4-mm-Objektiv
LEDs	IR-Array, fotozellengesteuert
Wellenlänge	850 nm
Anzahl der LEDs	30
Elektrische Daten	
Spannung	12 VDC
Leistungsaufnahme	250 mA bis 420 mA
Stromversorgung	Nicht im Lieferumfang enthalten
Mechanische Daten	
Konstruktion	Aluminium
Oberfläche	Silbergrau
Sonnenblende	Im Lieferumfang enthalten
Halterung	Schwenkbare Halterungen inklusive
Gewicht	0,39 kg
Abmessungen	64,5 x 67 x 112 mm
Umgebungsbedingungen	
Betriebstemperaturbereich	-30 ºC bis +50 ºC
Umgebungsbedingungen	Gemäß IP 67
Zertifikate und Zulassungen	
Region	**Zertifizierung**
Europa	CE
Standards	
	ANSI C63.4: 2003
	FCC Teil 15, Sub-Teil B, Klasse A
	UL 60065, 7. Ausgabe 11.12.2007
	CAN/CSA-C22.2 Nr. 60065-03, 1. Ausgabe, 2006-04 + A1:2006
	EN55022:2006, Klasse A
	EN50130-4:1995+A1:1998+A2:2003
	EN61000-3-2:2006
	EN61000-3-3:1995 + A1:2001 + A2:2005
	LVD 2006/95/EG
	EN60065:2002 + A1:2006 + A11:2008
	IP67, IEC 60529 (2001)

Planungshinweise

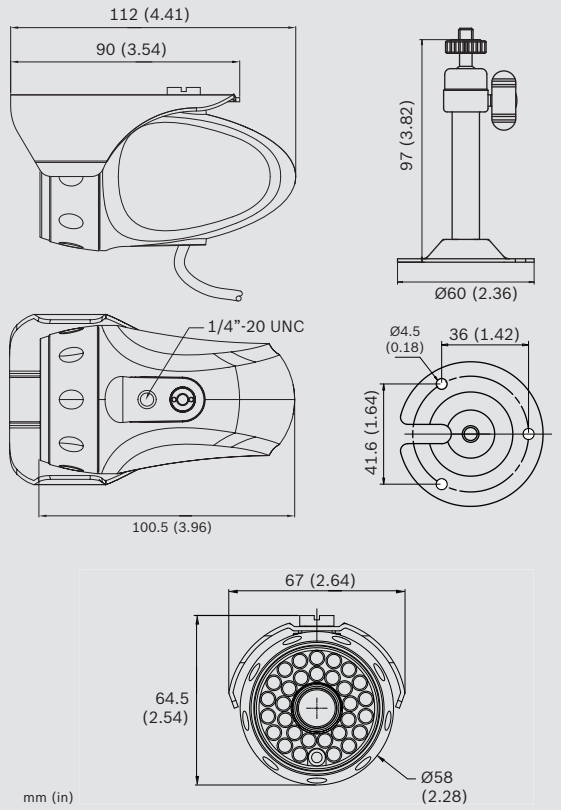

Bestellinformationen

VTI-214F04-4 WZ14 Integrierte IR-Zylinderkamera, NTSC		F.01U.174.347
VTI-214F04-3 WZ14 Integrierte IR-Zylinderkamera, PAL	4640 0608	F.01U.174.348

Represented by:

Germany:
Bosch Sicherheitssysteme GmbH
Robert-Bosch-Ring 5 und 7
85630 Grasbrunn
Tel.: +49 (0)89 6290 0
Fax:+49 (0)89 6290 1020
de.securitysystems@bosch.com
www.boschsecurity.de

Weitere Poduktinformationen:
Bosch Sicherheitssysteme STDE
Werner-Heisenberg-Strasse 16
34123 Kassel
Tel.: /Fax: +49 (0)561 89 08
CCTV: -200/-299; Comm. -300/-399
Einbruch/Brand/Access: -500/-199
de.securitysystems@bosch.com
www.bosch-sicherheitsprodukte.de

Haus-ServiceRuf und NurseCall Schweiz:
TeleAlarm SA - Bosch Group
Rue du Pont 23
CH - 2300 La Chaux-de-Fonds
Weitere Informationen erhalten Sie unter:
Telefon +41 32 327 25 40
Telefax +41 32 327 25 41
ch.securitysystems@bosch.com
www.telealarm.ch

© Bosch Sicherheitssysteme GmbH 2013 | Änderungen und Irrtümer vorbehalten
1982243723 | de, V5, 07. Sep 2013