VIDEOJET connect 7000

www.boschsecurity.de

BOSCH
Technik fürs Leben

- Eine Vielzahl von Bosch PTZ-Kameras betreiben kann, wie zum Beispiel MIC7000
- Audio bidirektional; Alarm-/ Waschanlagesteuerungsschnittstellen; einen (1) Steckplatz für eine CompactFlash-(CF)-Speicherkarte zur lokalen Speicherung; Möglichkeit, verbundene Kameras mit dem integrierten Webbrowser des Geräts zu steuern
- Eine 1 HD-BaseT PoH gewidmet für ein RJ45-Ethernet-port; zwei (2) RJ45-ports; zwei (2) Steckplätze zur Verwendung von SFP-basierte Lichtwellenleitermodule
- Unterstützung von Durchschleifverbindungen von mehreren Kameras

Das Gerät VIDEOJET connect 7000 (VJC-7000-90) ist ein komplett ausgestattetes Netzwerknetzteil, das eine Vielzahl von Bosch PTZ-Kameras betreiben kann, wie zum Beispiel MIC7000. Das Gerät verfügt über eine (1) HPoE-Netzwerkverbindung, zwei (2) Standardnetzwerkschnittstellen für Verbindungen mit weiteren IP-Geräten, einen (1) Steckplatz für eine CompactFlash-(CF)-Speicherkarte zur lokalen Speicherung, zwei (2) Steckplätze zur Verwendung von SFP-basierte Lichtwellenleitermodule, Alarm-/ Waschanlagesteuerungsschnittstellen* sowie Audio-E/A*.
*** Hinweis**: Diese Funktion gilt nur für eine MIC7000 Kamera, die an Kamera 1 "gebunden" ist.

Systemübersicht

Hinweis
Um den gesamten Funktionsumfang nutzen zu können, muss eine MIC7000-Kamera, die mit dem VIDEOJET connect 7000 verbunden ist, über Firmware der Version 5.93 oder höher verfügen. Download der Firmware unter https://downloadstore.boschsecurity.com

Hinweis: Um eine Reichweite von 100 m (328 ft) mit einem Cat5e/Cat6e-Kabel zu erzielen, empfiehlt Bosch die Verwendung eines Kabels mit einer Mindestklassifizierung von 350 MHz.

Zertifikate und Zulassungen

Elektromagnetische Verträglichkeit (EMC)	Entspricht FCC Teil 15, ICES-003 und CE-Bestimmungen, einschließlich der neuesten Versionen von EN 50130-4, EN 55022:2010, EN 61000-3-3, EN 61000-6-1, und EN 61000-6-2
Produktsicherheit	Entspricht den UL-, CE-, CSA-, EN- und IEC-Normen 60950-1 und 22
Schutzart/Standard	IP66, IP67, NEMA Typ 4

Planungshinweise

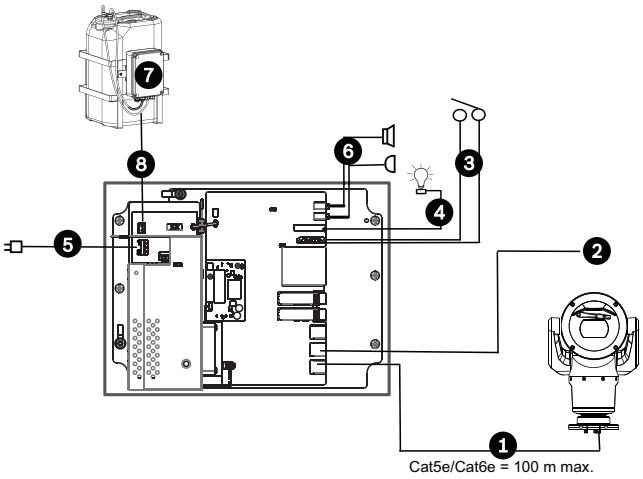

Grundkonfiguration mit VIDEOJET connect 7000

1 Ethernet-(Netzwerk-)Kabel (Cat5e/Cat6e) (user-supplied) zwischen einer Bosch-Kamera und dem Port mit der Bezeichnung *PoE* auf VIDEOJET connect 7000

2 IP-Datenkabel (Cat5e/Cat6e) zum Datenstationsnetzwerk
Hinweis: Das Kabel zur Datenstation kann ebenfalls ein Glasfaserkabel aus einem der zwei SFP-Steckplätze sein.

3 Alarmeingang/-ausgang-Schnittstellenkabel (user-supplied)

4 Alarmausgangskabel (user-supplied)

5 120/230 VAC, 50/60 Hz

6 Audioeingang/-ausgang-Schnittstellenkabel (user-supplied)

7 Externe Waschanlagenpumpe (user-supplied)

8 Waschanlagenausgang, 2-adrig (user-supplied)

Lieferumfang

- Ein (1) VIDEOJET connect 7000-Gehäuse mit drei (3) M16-Steckern, drei (3) ¾-Zoll-Blindsteckern und fünf (5) M16-Sicherungsmuttern
- Beutel mit folgenden Zubehörteilen:
  - ein (1) Klemmenleistenstecker mit 2 Anschlüssen [für den Anschluss der optionalen Waschanlage]
  - ein (1) Klemmenleistenstecker mit 3 Anschlüssen [für Hauptstromversorgungseingang]
  - ein (1) Klemmenleistenstecker mit 6 Anschlüssen [für Alarmeingänge]
  - ein (1) Klemmenleistenstecker, 7 Anschlüsse [für Alarmausgänge und für den überwachten Alarmeingang]
  - drei (3) wasserdichte M16-Kabelverschraubungen mit O-Ringen
- Installationshandbuch

Technische Daten

Elektrische Daten

Spezifikation	Wert
Stromversorgung	100 VAC - 240 VAC (90 VAC - 264 VAC mit berücksichtigter Toleranz), 50/60 Hz; 56 V Ausgang
Eingangsleistung	94.3 W
Ausgangsleistung	82 W / 56V

Netzwerk

Spezifikation	Wert
Kommunikation	Drei (3) 10BASE-T/100BASE-TX/ 1000Base-TX Wenn SFP Glasfaserkabel-Module installiert: Zwei (2) 1000 BASE-FX

SFP-basierte Lichtwellenleitermodule

Spezifikation	Wert
SFP (Small Form Factor Plug-fähig)	Zwei (2) Slots zur Verwendung mit SFP-basierte Lichtwellenleitermodule (nur 1 GB) wie:
	• Agilent, SFP-GE-SX-MM850-A HFBR5710LP 7 • Cisco, GLC-LH-SM 1300nm • Cisco, GLC-SX-MM 850nm 8 • Finisar, FTLF8519P2BTL 850nm

Audio	
• Standard	G.711, 8 kHz Abtastrate L16, 16 kHz Abtastrate AAC, 16 kHz Abtastrate
• Signal-Rausch-Verhältnis	> 50 dB
• Audio-Streaming	Bidirektional (Vollduplex)

Lokaler Speicher

Spezifikation	Wert
Lokaler Speicher	Einen (1) Steckplatz für eine CompactFlash-(CF)-Speicherkarte zur lokalen Speicherung, Typ I / Typ II, True-IDE Modus, 1 TB max (kundenseitig bereitgestellt)

Sonstige Daten

Spezifikation	Wert
Drucktaster	Taster zur Aktivierung des Waschanlagerelais

Benutzeranschlüsse

Spezifikation	Wert
Alarmeingänge	Vier (4) potenzialfreie Kontakte (Schließer/ Öffner wählbar) Ein (1) überwachter Manipulationsalarmeingang, Terminierung mit 2,2 kOhm Abschlusswiderstand
Alarmausgänge	Drei (3) Open-Collector-Ausgänge, 32 VDC, 150 mA
Waschanlagensteuerung -Ausgang	Potenzialfreier Relaiskontakt, 250 V, 5 A
RJ45-Ethernet-Verbindung	(3) – ein PoE/PoH, 95W max; zwei standard-Netzwerk-Verbindungen geeignet für Schnittstelle zum Kopfende-Netzwerk und „Daisy Chain“ geben Sie Anschluss an eine zweite Kamera oder eine zweite VJC-7000-90
Drucktaster	Taster zur Aktivierung des Waschanlagerelais
Audio	Ein (1) Eingang Mono, Ein (1) Ausgang Mono
Anschluss	3,5-mm-Stereobuchse
Line-In-Signal	9 kOhm typisch, max. 5,5 Vss 25
Line-Out-Signal	3,0 Vss bei 10 kOhm typisch, 2,3 Vss bei 32 Ohm typisch, 1,7 Vss bei 16 Ohm typisch

Hinweis: Audio OUT ist bei erstmals eingesetzten Produkteinheiten nicht verfügbar. Es ist ein Firmware-Update erforderlich, der ca. Mitte 2015 erwartet wird.

Umgebungsbedingungen

Schutzart/Standard	IP66, IP67, NEMA Typ 4
Betriebstemperatur	-40 °C bis +60 °C
Lagertemperatur	-60 °C bis +70 °C
Luftfeuchtigkeit	0 bis 100 %

Konstruktion

Abmessungen	330 mm x 250 mm x 90.75 mm
Gewicht	6,7 kg
Konstruktionsmaterial	Massives Gussaluminium
Standardfarben	
Standardoberfläche	Korrosionsschutz-Oberflächenbehandlung mit Pulverlackbeschichtung, Sandoberfläche
Kabelverschraubungen	Wasserdichte Kabelverschraubungen, IP67 und NEMA Typ 4

Maßzeichnungen

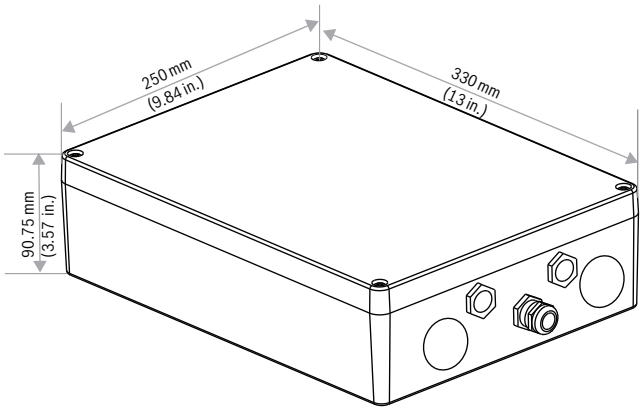

Represented by:

Germany:
Bosch Sicherheitssysteme GmbH
Robert-Bosch-Ring 5 und 7
85630 Grasbrunn
Tel.: +49 (0)89 6290 0
Fax:+49 (0)89 6290 1020
de.securitysystems@bosch.com
www.boschsecurity.de

Weitere Poduktinformationen:
Bosch Sicherheitssysteme STDE
Werner-Heisenberg-Strasse 16
34123 Kassel
Tel.: /Fax: +49 (0)561 89 08
CCTV: -200/-299; Comm. -300/-399
Einbruch/Brand/Access: -500/-199
de.securitysystems@bosch.com
www.bosch-sicherheitsprodukte.de

Haus-ServiceRuf und NurseCall Schweiz:
TeleAlarm SA - Bosch Group
Rue du Pont 23
CH - 2300 La Chaux-de-Fonds
Weitere Informationen erhalten Sie unter:
Telefon +41 32 327 25 40
Telefax +41 32 327 25 41
ch.securitysystems@bosch.com
www.telealarm.ch

© Bosch Sicherheitssysteme GmbH 2015 | Änderungen und Irrtümer vorbehalten
13778751371 | de, V6, 20. Apr 2015