VIP X1 XF E Einkanal-Videoencoder

www.boschsecurity.de

BOSCH
Technik fürs Leben

- H.264-Einkanal-Encoder mit Dual Streaming
- SD-Steckkarte- und iSCSI-Aufzeichnung
- Multicast und Internet-Streaming
- Alarmeingang und Relaisausgang
- ONVIF-konform

Die VIP X1 XF E Encoder unterstützen die H.264-Videoübertragung in DVD-Qualität über eine IP-Verbindung mit bis zu 25/30 Bildern pro Sekunde. Die Geräte unterstützen PAL und NTSC und verfügen über einen Bewegungsmelder mit Grundfunktionen.
Die Encoder ermöglichen Videoübertragung und gleichzeitige Nutzung von bidirektionaler Audiokommunikation.
Sie bieten darüber hinaus Dual Streaming und können daher zwei unabhängig voneinander konfigurierbare Videostreams erzeugen. Die Geräte ultrakompakt und damit ideal, wenn Platz sparende Lösungen benötigt werden.

Funktionsbeschreibung

Flexibilität
Die Encoder bieten eine unübertroffene Flexibilität bei der Aufzeichnung. Zeichnen Sie auf über das Netzwerk angeschlossene iSCSI RAID-Speichergeräte oder lokal auf SD-Karten auf. Dank der integrierten Unterstützung von iSCSI können die Geräte auch als konventionelle DVRs eingesetzt werden und gleichzeitig hochauflösende Livevideodaten über das Netzwerk übertragen.

Triple Streaming
Die Encoder verwenden Dual Streaming, um zwei unabhängige H.264-Videostreams pro Kanal zu generieren. Dies ermöglicht zwei verschiedene Qualitätsstufen für Anzeige und Aufzeichnung und sorgt so für die sparsame Nutzung von Speicherplatz und Bandbreite. Diese Encoder bieten einen dritten unabhängig konfigurierten M-JPEG-Stream für eine einfachere Integration von Drittanbieterprodukten. Bei einem Alarm können die Encoder eine E-Mail-Nachricht mit beigefügten JPEG-Bildern senden.

Duale H.264-Aufzeichnung
Sie können Streams unabhängig voneinander auf unterschiedlichen Medien aufzeichnen. Somit können Videoaufzeichnungen zentral auf vom VRM Video Recording Manager verwalteten iSCSI-Laufwerken sowie redundant auf einem lokalen Medium gespeichert werden.

Aufzeichnungsprofile
Die Encoder zeichnen sich durch einen äußerst flexiblen Aufzeichnungsplaner mit bis zu zehn programmierbaren Aufzeichnungsprofilen aus, wobei jeder Kamera ein individuelles Profil zugewiesen werden kann. Mit diesen Profilen können Sie die Bildfrequenz und die Auflösung im Falle eines Alarms erhöhen, um Speicherkapazität zu sparen, wenn keine Alarme vorliegen.

Zugriffssicherheit
Die Geräte bieten mehrere Sicherheitsstufen für den Zugriff auf das Netzwerk, das Gerät und die Datenkanäle. Zusätzlich zum dreistufigen Kennwortschutz kann zur Identifikation auch eine 802.1x-Authentifizierung mit einem RADIUS-Server verwendet werden. Zugriffe über einen Webbrowser können mit dem HTTPS-Protokoll abgesichert werden, wobei ein im Gerät gespeichertes SSL-Zertifikat verwendet wird. Um vollständigen Datenschutz zu gewährleisten, kann jeder Kommunikationskanal (Video, Audio oder serielle E/A) einzeln mit 128-Bit-Schlüsseln AES-verschlüsselt werden, nachdem die Encryption Site License bestätigt wurde.

Intelligenz
Die VIP X1 XF E Encoder werden mit der integrierten MOTION+ Videobewegungserkennung geliefert. Dieser Bewegungsmeldungsalgorithmus basiert auf Pixeländerungen und enthält Objektgrößenfilter sowie eine ausgereifte Manipulationserkennung.

Anzeige
Die Anzeige des Encoder-Videos kann im Webbrowser eines PCs bzw. im Bosch Video Management System erfolgen oder in ein anderes Videomanagementsystem integriert werden. Wenn die IP-Videodaten an ein VIDEOJET decoder Hochleistungs-Gerät weitergeleitet werden, profitieren Sie von einer Videoanzeige in höchster Qualität.

Problemlose Upgrades
Upgrades der Encoder können jederzeit dezentral durchgeführt werden, wenn neue Firmware-Versionen verfügbar sind. Dies gewährleistet, dass das Produkt immer auf dem neuesten Stand ist und die Investition mit geringem Aufwand geschützt wird.

ONVIF-Konformität
Durch Konformität mit ONVIF 1.02 und ONVIF Profil S wird Interoperabilität zwischen Netzwerkvideoprodukten unterschiedlicher Hersteller gewährleistet. Außerdem unterstützt die Firmware des Geräts alle verfügbaren Leistungsmerkmale des Standards ONVIF 2.2.
ONVIF-konforme Geräte sind in der Lage, Livevideo, Audio, Metadaten und Steuerdaten auszutauschen sowie sicherzustellen, dass sie automatisch erkannt und mit Netzwerkanwendungen verbunden werden, wie z. B. mit Videomanagementsystemen.

Zertifikate und Zulassungen

Sicherheit

Region	Nummer
	IEC 60950-1

System

Region	Nummer
	IEC 62676-2
	EN 50132-5-2

Elektromagnetische Verträglichkeit

Region	Nummer
EU	EN 55103-1 Video- und Audiogeräte
	EN 50130-4 Alarmsysteme
	EN 50121-4 Bahn
	EN 55022
	EN 55024
	EN 61000-3-2
	EN 61000-3-3
USA	FCC 47 CFR Teil 15 Sub-Teil B Klasse B
Australien/ Neuseeland	AS/NZS 3548 Klasse B

Zulassungen

Region	Zertifizierung	
Europa	CE	VIP X1 XF E
	CE	VIP X1 XF E PSU
USA	UL	Bosch UL online certifications directory (link)

Planungshinweise

Abmessungen

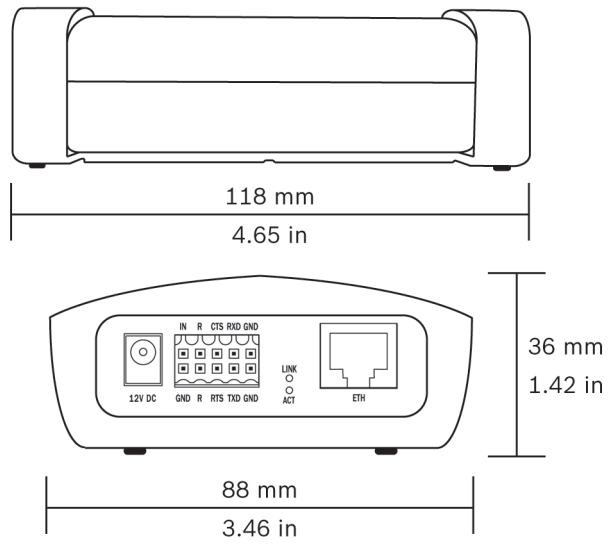

Abmessungen in mm (Zoll)

Anschlüsse und Anzeigen

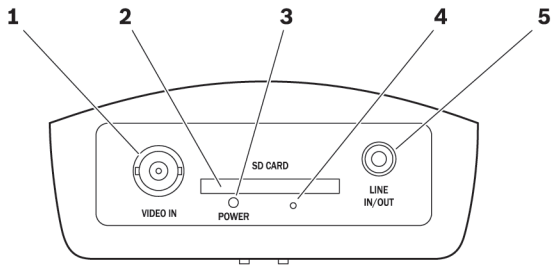

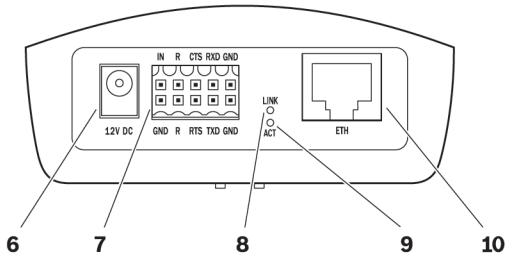

1	**VIDEO IN**	6	**12 VDC** Stromversorgungseingang
2	Steckplatz **SD-Karte**	7	Alarmeingang, Relaisausgang, COM (RS-232/422/485)
3	LED **Netzanzeige**	8	LED **Verbindung**
4	Taste für Werkseinstellungen	9	LED **Aktion**
5	**Eingang/Ausgang** Audio	10	10/100 Base-T Fast Ethernet

Rack Mount Kit XF (optional)

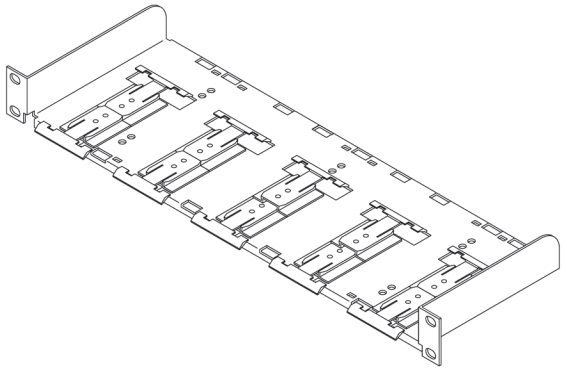

Lieferumfang

Anzahl	Komponente
1	VIP X1 XF E Einkanal-Video-/Audioencoder
1	Schnellstartanleitung
1	CD-ROM mit Software und Dokumentation
1	Vorrichtung zur Wandmontage

Technische Daten

Elektrische Daten	
Netzteil	Über externes Gerät
Eingangsspannung	12 VDC
Stromaufnahme	0,30 A (max.)
Leistungsaufnahme	Ca. 3,6 W
Eingang/Ausgang	
Video	1 x Eingang
• Anschluss	BNC
• Impedanz	75 Ohm, schaltbar
• Signal	Analog Composite, 0,7 bis 1,2 Vss, NTSC oder PAL
Audio	1 x Eingang Mono, 1 x Ausgang Mono
• Anschluss	3,5-mm-Stereobuchse
• Line-In-Signal	9 kOhm typisch, max. 5,5 Vss
• Line-Out-Signal	3,0 Vss bei 10 kOhm typisch, 2,3 Vss bei 32 Ohm typisch, 1,7 Vss bei 16 Ohm typisch
Alarm	1 x Eingang
• Anschluss	Klemme (nicht isolierter Schließkontakt)
• Aktivierungs widerstand	Max. 10 Ohm
Relais	1 x Ausgang
• Anschluss	Klemme
• Signal	30 Vss (SELV), 0,2 A
COM-Port	Klemme, RS 232/422/485
Video	
Standards	H.264 MP, H.264 BP+ (ISO/IEC 14496-10), M-JPEG, JPEG
Datenraten	9,6 Kbit/s bis 6 Mbit/s
Auflösung	Horizontal x vertikal PAL/NTSC
• 4CIF	704 x 576/480 (25/30 Bilder/s)
• CIF	352 x 288/240 (25/30 Bilder/s)
GOP-Struktur	I, IP, IPBB, IBBRBP

Video	
IP-Gesamtverzögerung	Maximal 240 ms
Bildfrequenz	1 bis 50/60 (PAL/NTSC)

Audio	
AAC	
• Profil	AAC-LC
• Frequenzrate	300 Hz bis 6,4 kHz
• Datenrate	48/80 Kbit/s bei einer Abtastrate von 16 kHz
G.711	
• Frequenzrate	300 Hz bis 3,4 kHz
• Datenrate	80 Kbit/s bei einer Abtastrate von 8 KHz
L16	
• Frequenzrate	300 Hz bis 6,4 kHz
• Datenrate	640 Kbit/s bei einer Abtastrate von 16 kHz
Signal-Rausch-Verhältnis	> 50 dB

Netzwerk	
Ethernet	10/100 Base-T, automatische Erkennung, Halb-/Vollduplex, RJ45
Protokolle	IPv4, IPv6, UDP, TCP, HTTP, HTTPS, RTP/RTCP, IGMP V2/V3, ICMP, ICMPv6, RTSP, FTP, Telnet, ARP, DHCP, NTP (SNTP), SNMP (V1, MIB-II), 802.1x, DNS, DNSv6, DDNS (DynDNS.org, selfHOST.de, no-ip.com), SMTP, iSCSI, UPnP (SSDP), DiffServ (QoS), LLDP, SOAP, Dropbox, CHAP, digest authentication
Verschlüsselung	TLS 1.0, SSL, DES, 3DES, AES

Steuerung	
Software–Update	Flash-ROM, dezentral programmierbar
Konfiguration	Configuration Manager oder Webbrowser
Kamerasteuerung	Über serielle Schnittstelle; unterstützte* Protokolle und Geräte:
• Bosch	AUTODOME, HSPS, MIC1-300 IP, TC8x00
• Canon	VCC1, VC-C4R
• CBC	SMD 12P/12PII/20P
• JVC	TK-C676
• Panasonic	WV-CS850
• Pelco	Spektrum D/P
• Sensomatic	SpeedDome Ultra

Steuerung	
• Sony	EVI D30/31/D100
• Ultrak	KD6
• VT	VPT4x
	* nur Grundfunktionen, kein Anspruch auf vollen Funktionsumfang. Bosch kann nicht zur Verantwortung gezogen werden, wenn Funktionen nicht implementiert sind oder nicht funktionieren.

Connections (Anschaltungen)	
Schnittstelle für SD-Karte	1 x SD-Karte

Mechanische Daten	
Abmessungen (H x B x T)	36 x 88 x 118 mm
Gewicht	ca. 0,25 kg

Umgebungsbedingungen	
Betriebstemperatur	0 °C bis +60 °C Umgebungstemperatur
Relative Luftfeuchtigkeit	0 bis 95 % Luftfeuchtigkeit, nicht kondensierend
Thermische Verlustleistung	Maximal 13 BTU/h

Bestellinformationen

VIP X1 XF E
H.264-Einkanal-Encoder mit Dual Streaming

Bestellnummer	App.Schl.	VEPOS
VIP-X1XF-E | F.01U.130.922	**4628**	**7622**

Zubehör/Erweiterungen

VIP X1 XF E PSU
12-VDC-Stromversorgung zur Verwendung mit VIP X1 XF E

Bestellnummer	App.Schl.	VEPOS
UPA-1216-50 | F.01U.249.481	**4970**	**0041**

Rack Mount Kit XF
Rackmontagesatz für Standalone-Encoder und -Decoder

Bestellnummer	App.Schl.	VEPOS
VIP-VJTXF-RMK | F.01U.216.828	**4628**	**7668**

Represented by:

Germany:
Bosch Sicherheitssysteme GmbH
Robert-Bosch-Ring 5 und 7
85630 Grasbrunn
Tel.: +49 (0)89 6290 0
Fax:+49 (0)89 6290 1020
de.securitysystems@bosch.com
www.boschsecurity.de

Weitere Poduktinformationen:
Bosch Sicherheitssysteme STDE
Werner-Heisenberg-Strasse 16
34123 Kassel
Tel.: /Fax: +49 (0)561 89 08
CCTV: -200/-299; Comm. -300/-399
Einbruch/Brand/Access: -500/-199
de.securitysystems@bosch.com
www.bosch-sicherheitsprodukte.de

Haus-ServiceRuf und NurseCall Schweiz:
TeleAlarm SA - Bosch Group
Rue du Pont 23
CH - 2300 La Chaux-de-Fonds
Weitere Informationen erhalten Sie unter:
Telefon +41 32 327 25 40
Telefax +41 32 327 25 41
ch.securitysystems@bosch.com
www.telealarm.ch

© Bosch Sicherheitssysteme GmbH 2015 | Änderungen und Irrtümer vorbehalten
1549088139 | de, V23, 13. Aug 2015